Comune di Malnate (VA)

REALIZZAZIONE DELL'INTERVENTO NUOVO POLO CIVICO E RIQUALIFICAZIONE URBANA DEGLI SPAZI ESTERNI ADIACENTI

ASSOCIAZIONE TEMPORANEA DI PROFESSIONISTI E SOCIETA' DI INGEGNERIA

COORDINAMENTO PROGETTUALE
3+ PROGETTI Srl
corso Re Umberto 48, Torino

Ing. Antonio PRESICCE

PROGETTO ARCHITETTONICO
DAP STUDIO
Arch. Paolo DANELLI
Arch. Elena SACCO
3+ PROGETTI s.r.l.
Ing. Antonio PRESICCE
Ing. Carlo ROSSI
Arch. Andrea TOMASI

PROGETTO STRUTTURE
3+ PROGETTI Srl
Ing. Diego IERARDI

PROGETTO IMPIANTI MECCANICI - EGE
EQ INGEGNERIA - Ghibaudo Cagni Zilioli Associati
Ing. Andrea CAGNI

PROGETTO IMPIANTI ELETTRICI
COLLETTI INGEGNERIA
Ing. Giorgio COLLETTI

GEOLOGO
Dott. geol. Ugo DE LA PIERRE

GIOVANE PROFESSIONISTA
3+ PROGETTI Srl
Arch. Sara SABIA

COORDINAMENTO SICUREZZA IN FASE DI PROGETTAZIONE
3+ PROGETTI Srl
Ing. Antonio PRESICCE

COMUNE DI MALNATE (VARESE)

Il Responsabile del Procedimento
Arch. Daniela GALLI

ESECUTIVO

SCALA:

FORMATO:
--

DATA:
26/10/2023

TITOLO:
IMPIANTI ELETTRICI

Schemi unifilari quadri elettrici

NOME FILE:
MAL_PE_ELE_SCH_001.0

DATA	RV.	OGGETTO	RED	VER	CON
	6				
	5				
	4				
	3				
	1				
26.10.2023	0	EMISSIONE PROGETTO ESECUTIVO	SG	GC	GC

QGBT

Quadro Generale di Bassa Tensione

REV	DATA	DESCRIZIONE	DISEGNATO	CONTROLLATO
00	20/10/2023	Esecutivo		

COLLETTI INGEGNERIA
Via Pio Corsi, 44 - 14049 Nizza Monferrato

COMMITTENTE
COMUNE DI MALNATE
Realizzazione del nuovo "Polo Civico"
Malnate (VA)

OGGETTO
Quadro Generale di Bassa Tensione - Fronte Quadro

DENOMINAZIONE
FQ-QGBT

FILE FQ_QGBT_00001
DISEGNO FQ-QGBT
FOGLIO 1
SEGUE -

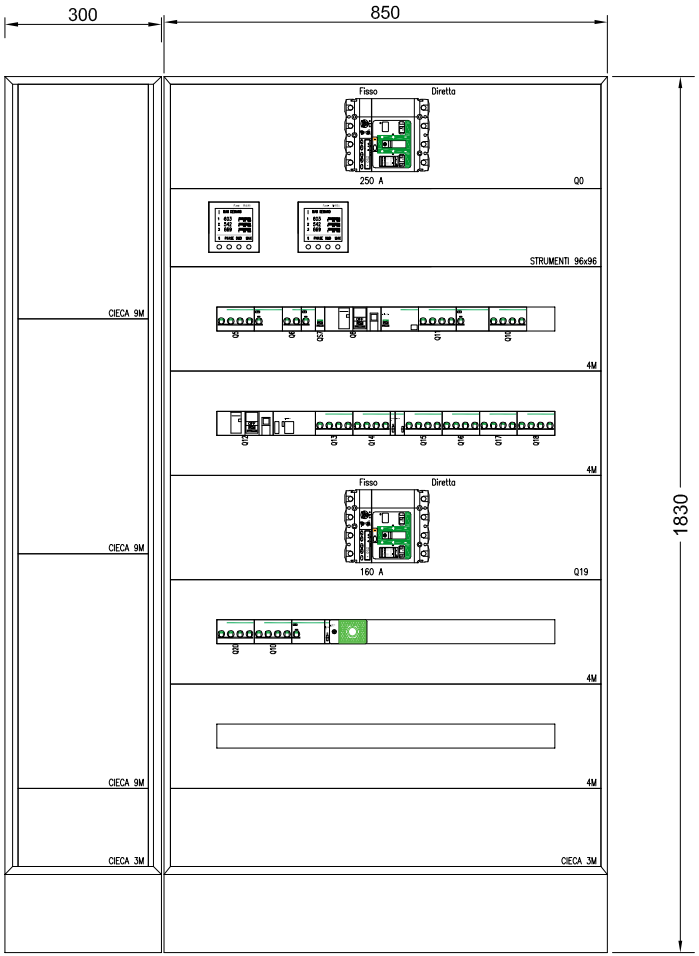

REV	DATA	DESCRIZIONE	DISEGNATO	CONTROLLATO
00	20/10/2023	Esecutivo		

COLLETTI INGEGNERIA
Via Pio Corsi, 44 - 14049 Nizza Monferrato

COMMITTENTE
COMUNE DI MALNATE
Realizzazione del nuovo "Polo Civico"
Malnate (VA)

OGGETTO
Quadro Generale di Bassa Tensione - Fronte Quadro

DENOMINAZIONE
FQ-QGBT

FILE FQ_QGBT_00001
DISEGNO FQ-QGBT
FOGLIO 1
SEGUE -

Da Quadro:	Consegna BT
Partenza:	F C-0
Cavo [mm²]:	---
Lunghezza [m]:	---
Tensione [V]:	400
Frequenza [Hz]:	50
Polarità:	Quadripolare
Tipo morsetto:	
Numerazione morsetto:	

Dati barratura: 400/230V - 50Hz - Ik = 15 kA

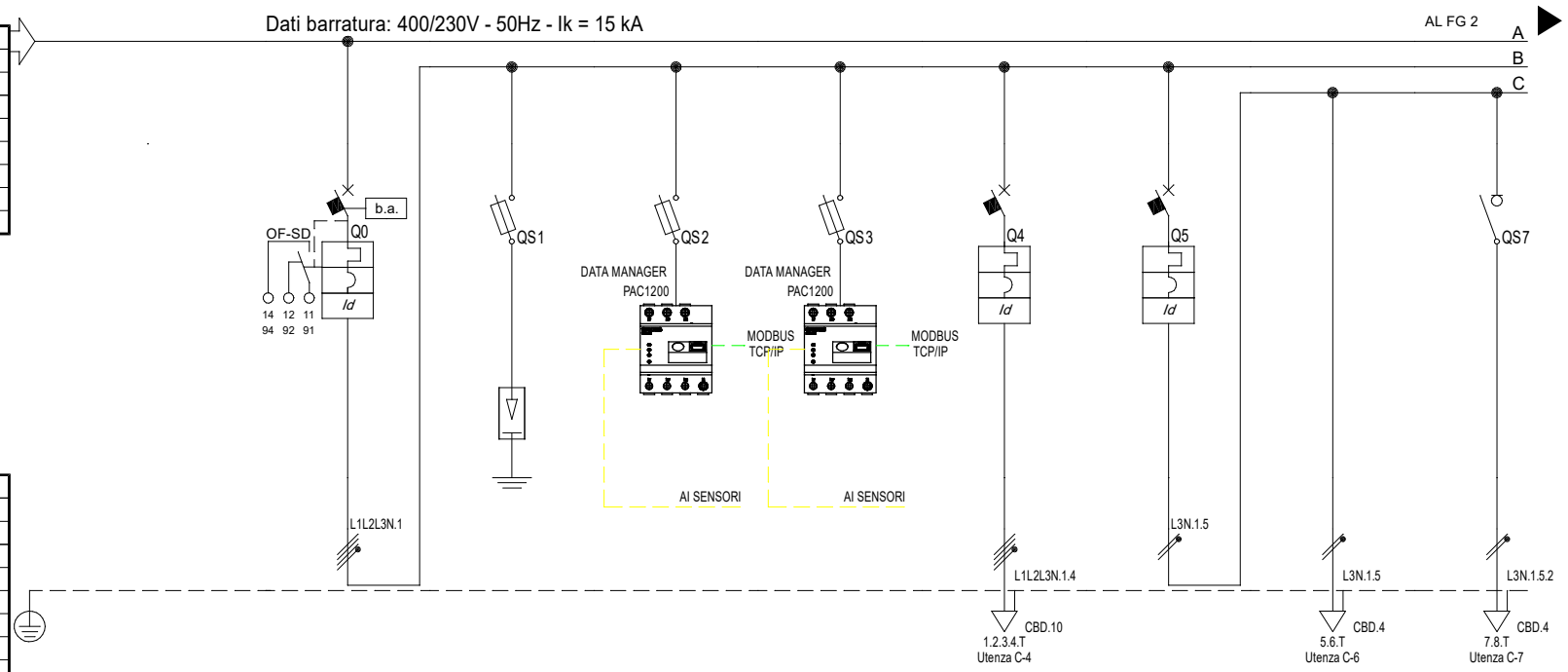

Prefisso quadro:	QGBT
Alimentazione:	Quadripolare
Ik Max [kA]:	15
Tensione nominale di impiego [V]:	400
Tensione di isolamento nominale[V]:	
Frequenza [Hz]:	50
Corrente ammissibile 1 s [kA]:	15
Grado di protezione IP:	---
Codice:	QGBT

Sigla utenza			C-0	C-0	C-1	C-2	C-3	C-4	C-5	C-6	C-7
Descrizione			Barratura Generale	Generale Attività	Protezione da sovratensioni Tipo 1+2	Multimetro Generale	Multimetro Fotovoltaico	FM Locale Tecnico Consegna	Illuminazione Locale Tecnico Consegna	Illuminazione Locale	Emergenza
POTENZA CONTEMPORANEA		[kW]		97	0	0	0	5	0,45	0,4	0,05
CORRENTE (Ib)		[A]		180	0	0	0	8,019	2,165	1,925	0,241
CosFi				0,805	---	---	---	0,9	0,9	0,9	0,9
COEFF. DI CONTEMPORANEITA'		[%]		70	100	100	100	100	100	100	100
DISTRIBUZIONE				Quadripolare	Quadripolare	Quadripolare	Quadripolare	Quadripolare	Monofase L3+N	Monofase L3+N	Monofase L3+N
PROTEZIONE	Marca										
	Tipo										
	Taglia (Ith)	[A]		250	125	25	25	10	6	---	20
	Polarità/Curva			4 x 250 / N.C.	3P x 40 + N / gL	3P x 2 + N / gL	3P x 2 + N / gL	4 x 10 / C	2 x 6 / C	---	2 x 20
	In Max/Min/Reg.	[A]		250/90/180	---/---/40	---/---/2	---/---/2	---/---/10	---/---/6	---/---/---	20
	Im Max/Min/Reg.	[A]		2.500/375/1.750	---/---/160	---/---/4,9	---/---/4,9	---/---/100	---/---/60	---/---/---	---/---/---
	P.d.I.	[kA]		25	100	100	100	15	30	---	---
	I differenziale (Id)	[A]		1 - Cl. A	---	---	---	0,03 - Cl. AC	0,03 - Cl. AC	---	---
	Esecuzione			SCATOLATO	MODULARE	MODULARE	MODULARE	MODULARE	MODULARE	---	MODULARE
LINEA	Tipo Isolante			---	---	---	---	---	---	---	FG16OM16/FG17 PE
	Posa			---	---	---	---	143/2M_3A/30/0,8	---	143/2M_3A/30/0,8	143/2M31_/30/0,7
	Lunghezza	[m]		---	---	---	---	25	---	10	10
	Sezione	[mmq]		---	---	---	---	1(4x6)+(1PE6)	---	1(2x2,5)+(1PE2,5)	1(2x2,5)+(1PE2,5)
	Portata (Iz)	[A]		---	---	---	---	35	---	24	21
	Caduta di tensione	[%]		0,03	0,03	0,03	0,03	0,37	0,17	0,29	0,18

REV	DATA	DESCRIZIONE	DISEGNATO	CONTROLLATO
00	15/06/2022	Definitivo		

COLLETTI INGEGNERIA
Via Pio Corsi, 44 - 14049 Nizza Monferrato

COMMITTENTE
COMUNE DI MALNATE
Realizzazione del nuovo "Polo Civico"
Malnate (VA)

OGGETTO
Quadro Generale di Bassa Tensione

DENOMINAZIONE
QGBT

FILE U_QGBT_00001
DISEGNO QGBT
FOGLIO 1 SEGUE 2

Ing. Colletti Giorgio - TUTTI I DIRITTI RISERVATI

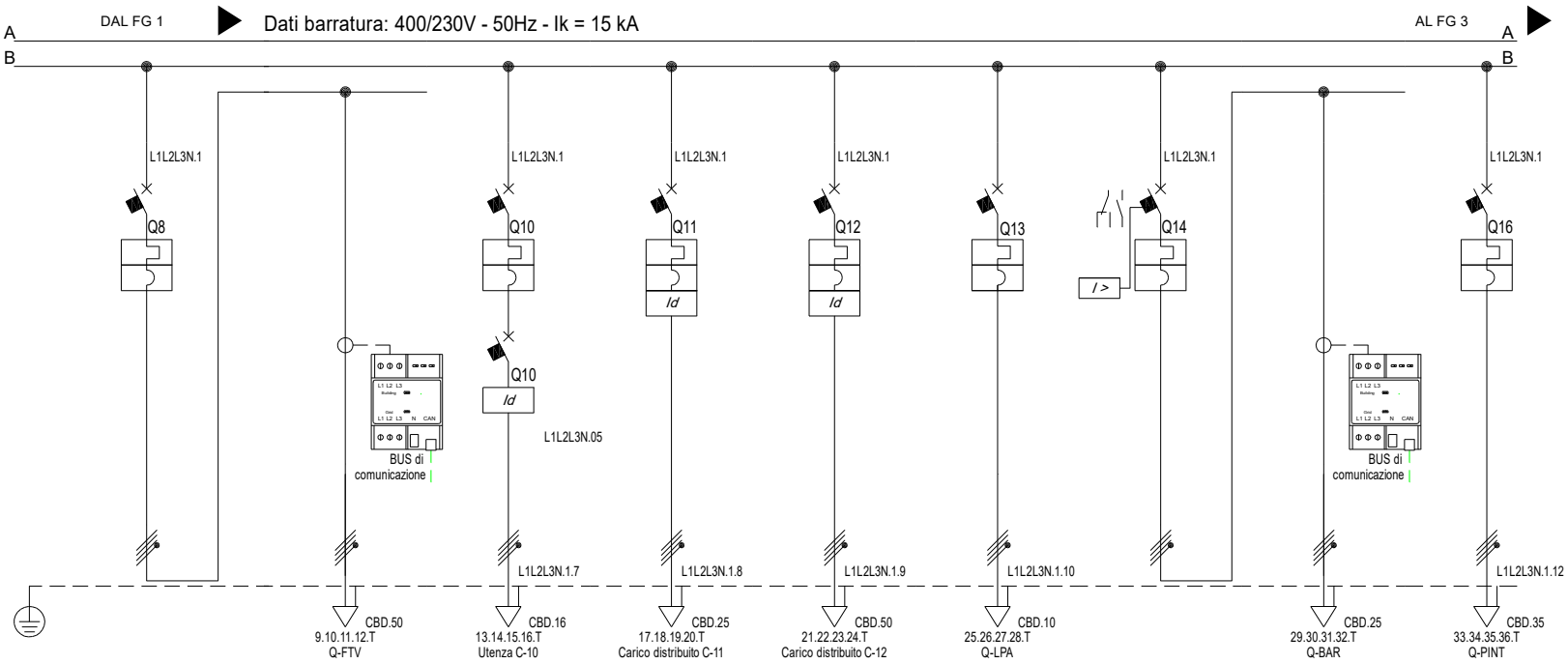

Sigla utenza			C-8	C-9	C-10	C-11	C-12	C-13	C-14	C-15	C-16
Descrizione			Alim. Q-FTV Inserzione Impianto Fotovoltaico	Contabilizzazione Fotovoltaico	Alimentazione Quadro Ascensore	Alim. Colonne Ricarica Auto Elettriche	Predisposizione Alim. Colonne Ricarica Auto Elettriche	Linea al Q-LPA Quadro Locale Pompaggio Antincendio	Alim. Q-BAR Quadro Area BAR	Alim. Area BAR Contabilizzazione	Alim. Q-PINT Quadro Piano Interrato
POTENZA CONTEMPORANEA		[kW]	-50	-50	5	22	38	6,685	11	11	11
CORRENTE (Ib)		[A]	72	72	8,019	35	60	16	26	26	18
CosFi			-1	-1	0,9	0,9	0,9	0,871	0,821	0,821	0,929
COEFF. DI CONTEMPORANEITA'		[%]	100	100	100	100	100	100	100	100	100
DISTRIBUZIONE			Quadripolare	Quadripolare	Quadripolare	Quadripolare	Quadripolare	Quadripolare	Quadripolare	Quadripolare	Quadripolare
PROTEZIONE	Marca										
	Tipo										
	Taglia (Ith)	[A]	100	---	25	50	63	25	50	---	63
	Polarità/Curva		4 x 100 / C	---	4 x 25 / D	4 x 50 / C	4 x 63 / C	4 x 25 / C	4 x 50 / C	---	4 x 63 / C
	In Max/Min/Reg.	[A]	---/---/100	---/---/---	---/---/25	---/---/50	---/---/63	---/---/25	---/---/50	---/---/---	---/---/63
	Im Max/Min/Reg.	[A]	---/---/950	---/---/---	---/---/350	---/---/500	---/---/504	---/---/250	---/---/500	---/---/---	---/---/630
	P.d.I.	[kA]	16	---	15	15	25	15	15	---	15
	I differenziale (Id)	[A]	---	---	0,3 - Cl. B	0,03 - Cl. A	0,3 - Cl. AS si	---	---	---	---
	Esecuzione		MODULARE	---	MODULARE/MODULARE	MODULARE	MODULARE	MODULARE	MODULARE	---	MODULARE
LINEA	Tipo Isolante		---	FG16OM16	FG16OM16	FG16OM16	FG16OM16	FG16OM16	---	FG16OM16	FG16OM16
	Posa		---	143/2M31_/30/0,8	143/2M31_/30/0,8	143/8M61_/30/0,744	143/8M61_/30/0,744	143/1M__2/30/0,8	---	143/2M31_/30/0,8	143/2M31_/30/0,8
	Lunghezza	[m]	---	70	25	30	60	15	---	50	25
	Sezione	[mmq]	---	1(5G35)	1(5G10)	1(5G16)	1(5G35)	1(5G6)	---	1(5G16)	1(5G25)
	Portata (Iz)	[A]	---	102	48	54	85	30	---	64	84
	Caduta di tensione	[%]	0,05	1,46	0,2	0,59	0,88	0,38	0,04	0,65	0,19

REV	DATA	DESCRIZIONE	DISEGNATO	CONTROLLATO
00	15/06/2022	Definitivo		

COLLETTI INGEGNERIA
Via Pio Corsi, 44 - 14049 Nizza Monferrato

COMMITTENTE
COMUNE DI MALNATE
Realizzazione del nuovo "Polo Civico"
Malnate (VA)

OGGETTO
Quadro Generale di Bassa Tensione

DENOMINAZIONE
QGBT

FILE U_QGBT_00002
DISEGNO QGBT
FOGLIO 2 SEGUE 3

Ing. Colletti Giorgio - TUTTI I DIRITTI RISERVATI

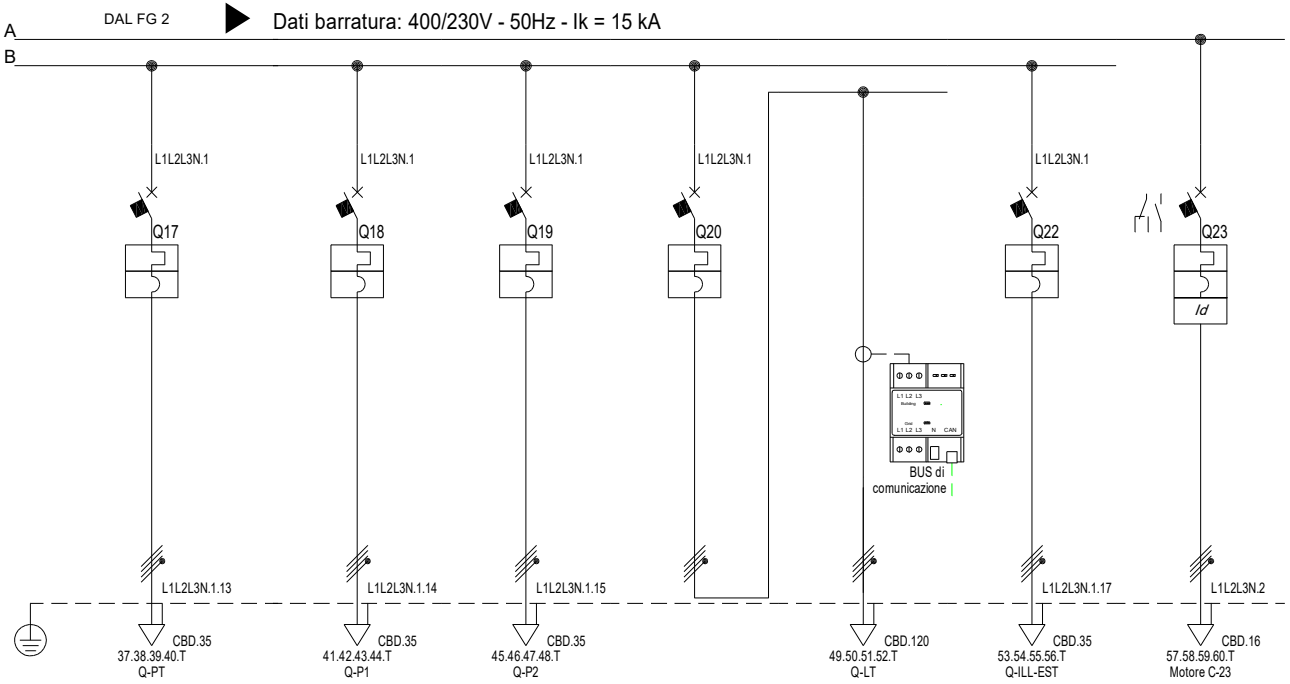

Sigla utenza			C-17	C-18	C-19	C-20	C-21	C-22	C-23		
Descrizione			Alim. Q-PT Quadro Generale	Alim. Q-P1	Alim. Q-P2	Alim. Q-LT Quadro Locale Tecnico	Alim. Q-LT Contabilizzazione	Alim. Q-ILL-EST Quadro Illuminazione Esterna	Alim. Elettropompa Antincendi		
POTENZA CONTEMPORANEA		[kW]	17	10	12	49	49	3,5	11		
CORRENTE (Ib)		[A]	27	18	20	91	91	6,837	20		
CosFi			0,949	0,95	0,949	0,782	0,782	0,95	0,8		
COEFF. DI CONTEMPORANEITA'		[%]	100	100	100	100	100	100	100		
DISTRIBUZIONE			Quadripolare	Quadripolare	Quadripolare	Quadripolare	Quadripolare	Quadripolare	Quadripolare		
PROTEZIONE	Marca										
	Tipo										
	Taglia (Ith)	[A]	63	63	63	160	---	63	32		
	Polarità/Curva		4 x 63 / C	4 x 63 / C	4 x 63 / C	4 x 160 / N.C.	---	4 x 63 / C	4 x 32 / D		
	In Max/Min/Reg.	[A]	---/---/63	---/---/63	---/---/63	160/57/160	---/---/---	---/---/63	---/---/32		
	Im Max/Min/Reg.	[A]	---/---/630	---/---/630	---/---/630	1.600/85/1.600	---/---/---	---/---/630	---/---/448		
	P.d.I.	[kA]	15	15	15	25	---	15	15		
	I differenziale (Id)	[A]	---	---	---	---	---	---	0,3 - Cl. A S		
	Esecuzione		MODULARE	MODULARE	MODULARE	SCATOLATO	---	MODULARE	MODULARE		
LINEA	Tipo Isolante		FG16OM16	FG16OM16	FG16OM16	---	FG16M16/FG17 PE	FG16OM16	FTG18OM16		
	Posa		143/2M31_/30/0,8	143/2M31_/30/0,8	143/2M31_/30/0,8	---	143/2U31_/30/0,8	143/2M31_/30/0,8	143/2M31_/30/0,8		
	Lunghezza	[m]	25	30	35	---	50	25	20		
	Sezione	[mmq]	1(5G25)	1(5G25)	1(5G25)	---	4(1x95)+(1PE70)	1(5G25)	1(5G10)		
	Portata (Iz)	[A]	84	84	84	---	215	84	48		
	Caduta di tensione	[%]	0,27	0,22	0,27	0,04	0,48	0,09	0,31		

REV	DATA	DESCRIZIONE	DISEGNATO	CONTROLLATO
00	15/06/2022	Definitivo		

COLLETTI INGEGNERIA
Via Pio Corsi, 44 - 14049 Nizza Monferrato

COMMITTENTE
COMUNE DI MALNATE
Realizzazione del nuovo "Polo Civico"
Malnate (VA)

OGGETTO
Quadro Generale di Bassa Tensione

DENOMINAZIONE
QGBT

FILE U_QGBT_00003
DISEGNO QGBT
FOGLIO 3
SEGUE -

Ing. Colletti Giorgio - TUTTI I DIRITTI RISERVATI

Q-FTV

Quadro Impianto Fotovoltaico

REV	DATA	DESCRIZIONE	DISEGNATO	CONTROLLATO
00	20/10/2023	Esecutivo		

COLLETTI INGEGNERIA
Via Pio Corsi, 44 - 14049 Nizza Monferrato

COMMITTENTE
COMUNE DI MALNATE
Realizzazione del nuovo "Polo Civico"
Malnate (VA)

OGGETTO
Quadro Impianto Fotovoltaico - Fronte Quadro

DENOMINAZIONE
FQ-Q-FTV

FILE FQ-Q-FTV_00001
DISEGNO FQ-Q-FTV
FOGLIO 1 SEGUE -

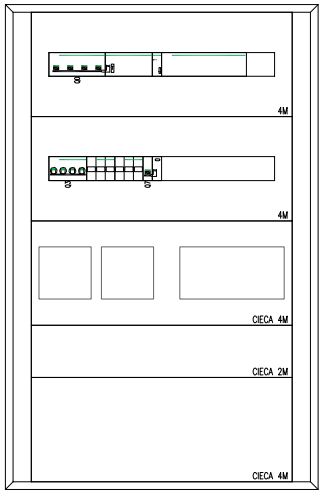

DIMENSIONI QUADRO (mm)	
ALTEZZA	930
LARGHEZZA	595
PROFONDITA'	257

REV	DATA	DESCRIZIONE	DISEGNATO	CONTROLLATO
00	20/10/2023	Esecutivo		

COLLETTI INGEGNERIA
Via Pio Corsi, 44 - 14049 Nizza Monferrato

COMMITTENTE
COMUNE DI MALNATE
Realizzazione del nuovo "Polo Civico"
Malnate (VA)

OGGETTO
Quadro Impianto Fotovoltaico - Fronte Quadro

DENOMINAZIONE
FQ-Q-FTV

FILE FQ-Q-FTV_00001
DISEGNO FQ-Q-FTV
FOGLIO 1 SEGUE -

Da Quadro:	QGBT
Partenza:	C-9
Cavo [mm²]:	1(5G35)
Lunghezza [m]:	70
Tensione [V]:	400
Frequenza [Hz]:	50
Polarità:	Quadripolare
Tipo morsetto:	CBD.50
Numerazione morsetto:	1.2.3.4.T

Dati barratura: 400/230V - 50Hz - Ik = 4,65 kA - Id: 0,3 A

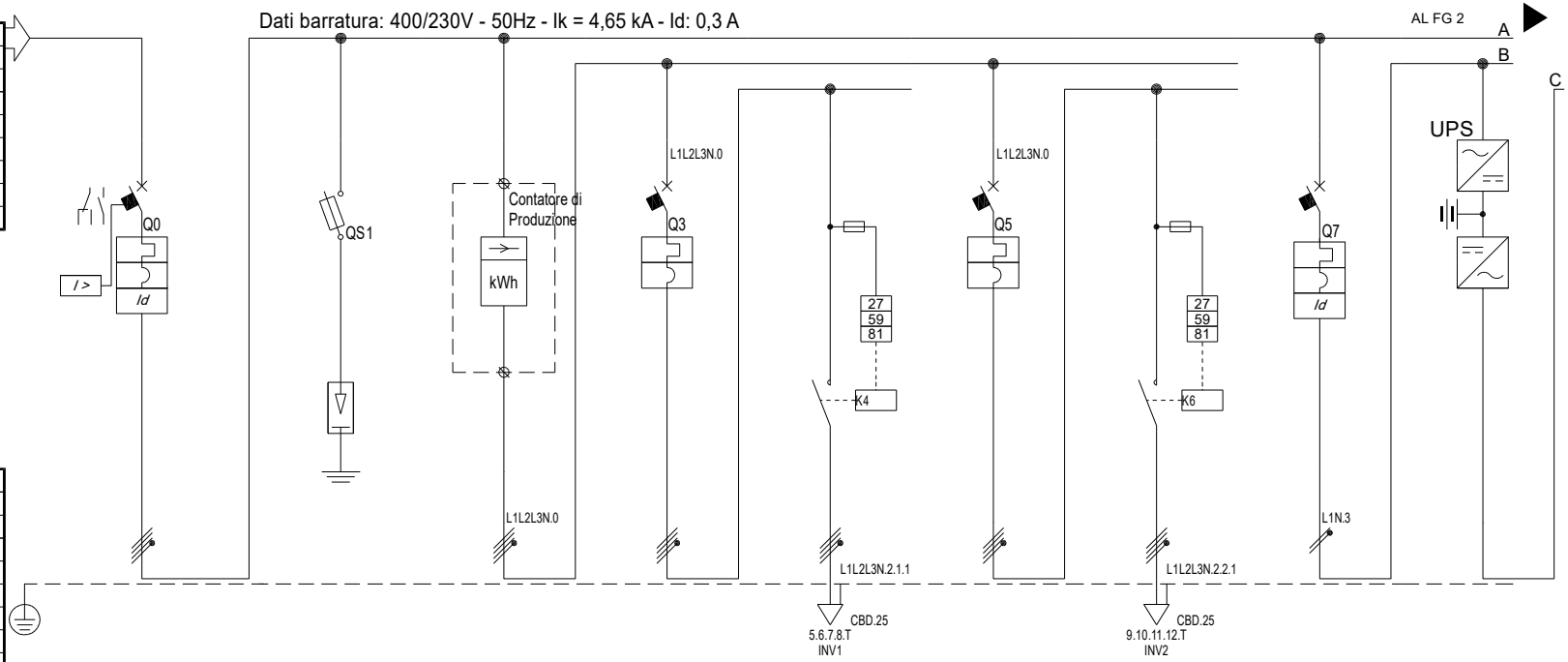

Prefisso quadro:	Q-FTV
Alimentazione:	Quadripolare
Ik Max [kA]:	4,719
Tensione nominale di impiego [V]:	400
Tensione di isolamento nominale[V]:	
Frequenza [Hz]:	50
Corrente ammissibile 1 s [kA]:	6
Grado di protezione IP:	---
Codice:	Q-FTV

Sigla utenza			C-0	C-1	C-2	C-3	C-4	C-5	C-6	C-7	C-8
Descrizione				Protezione da sovratensioni	Misura Energia Prodotta	Sezionatore Inverter	Protezione di Interfaccia	Sezionatore Inverter	Protezione di Interfaccia	Alim. SPI (con UPS)	UPS per alim. SPI
POTENZA CONTEMPORANEA		[kW]	-50	0	-50	-25	-25	-25	-25	0	0
CORRENTE (Ib)		[A]	72	0	72	36	36	36	36	0	0
CosFi			-1	---	-1	-1	-1	-1	-1	---	---
COEFF. DI CONTEMPORANEITA'		[%]	100	100	100	100	100	100	100	100	100
DISTRIBUZIONE			Quadripolare	Quadripolare	Quadripolare	Quadripolare	Quadripolare	Quadripolare	Quadripolare	Monofase L1+N	Monofase L1+N
PROTEZIONE	Marca										
	Tipo										
	Taglia (Ith)	[A]	100	25	---	50	80	50	80	10	---
	Polarità/Curva		4 x 100 / C	3P x 20 + N / gL	---	4 x 50 / C	4 x 80	4 x 50 / C	4 x 80	1P x 10 + N / C	---
	In Max/Min/Reg.	[A]	---/---/100	---/---/20	---/---/---	---/---/50	80	---/---/50	80	---/---/10	---/---/---
	Im Max/Min/Reg.	[A]	---/---/800	---/---/45	---/---/---	---/---/500	---/---/---	---/---/500	---/---/---	---/---/100	---/---/---
	P.d.I.	[kA]	10	100	---	10	---	10	---	6	---
	I differenziale (Id)	[A]	0,3 - Cl. AS si	---	---	---	---	---	---	0,03 - Cl. A	---
	Esecuzione		MODULARE	MODULARE	---	MODULARE	SCATOLATO	MODULARE	SCATOLATO	MODULARE	---
LINEA	Tipo Isolante		---	---	---	---	FG16OM16	---	FG16OM16	---	---
	Posa		---	---	---	---	143/2M31_/30/0,8	---	143/2M31_/30/0,8	---	---
	Lunghezza	[m]	---	---	---	---	5	---	5	---	---
	Sezione	[mmq]	---	---	---	---	1(5G16)	---	1(5G16)	---	---
	Portata (Iz)	[A]	---	---	---	---	64	---	64	---	---
	Caduta di tensione	[%]	1,49	1,49	1,49	1,51	1,65	1,51	1,65	1,49	1,49

REV	DATA	DESCRIZIONE	DISEGNATO	CONTROLLATO
00	15/06/2022	Definitivo		

COLLETTI INGEGNERIA
Via Pio Corsi, 44 - 14049 Nizza Monferrato

COMMITTENTE
COMUNE DI MALNATE
Realizzazione del nuovo "Polo Civico"
Malnate (VA)

OGGETTO
Quadro Impianto Fotovoltaico

DENOMINAZIONE
Q-FTV

FILE U_Q-FTV_00001
DISEGNO Q-FTV
FOGLIO 1 SEGUE 2

Ing. Colletti Giorgio - TUTTI I DIRITTI RISERVATI

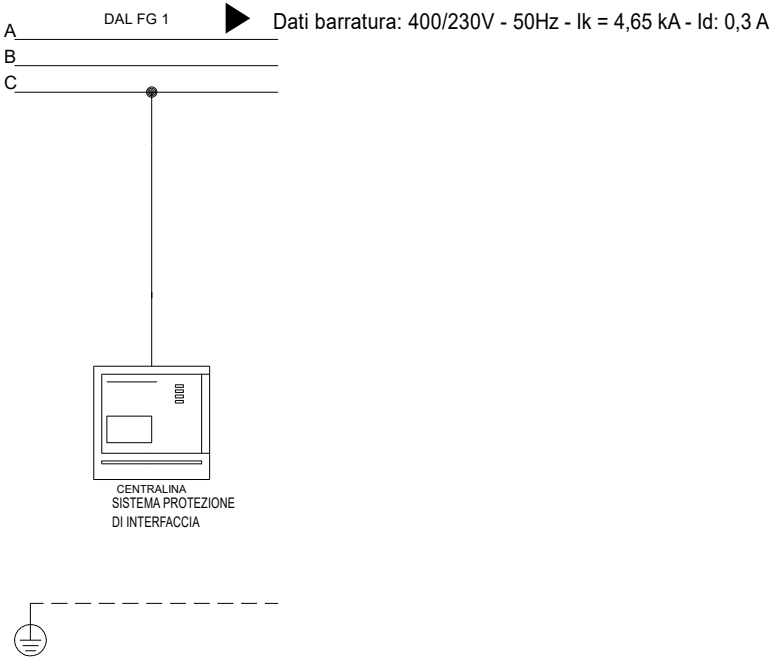

Sigla utenza			C-9							
Descrizione			SPI							
POTENZA CONTEMPORANEA		[kW]	0							
CORRENTE (Ib)		[A]	0							
CosFi			---							
COEFF. DI CONTEMPORANEITA'		[%]	100							
DISTRIBUZIONE			Monofase L1+N							
PROTEZIONE	Marca									
	Tipo									
	Taglia (Ith)	[A]	---							
	Polarità/Curva		---							
	In Max/Min/Reg.	[A]	---/---/---							
	Im Max/Min/Reg.	[A]	---/---/---							
	P.d.I.	[kA]	---							
	I differenziale (Id)	[A]	---							
	Esecuzione		---							
LINEA	Tipo Isolante		---							
	Posa		143/3M13_/30/0							
	Lunghezza	[m]	0							
	Sezione	[mmq]	---							
	Portata (Iz)	[A]	---							
	Caduta di tensione	[%]	1,49							

REV	DATA	DESCRIZIONE	DISEGNATO	CONTROLLATO
00	15/06/2022	Definitivo		

COLLETTI INGEGNERIA
Via Pio Corsi, 44 - 14049 Nizza Monferrato

COMMITTENTE
COMUNE DI MALNATE
Realizzazione del nuovo "Polo Civico"
Malnate (VA)

OGGETTO
Quadro Impianto Fotovoltaico

DENOMINAZIONE
Q-FTV

FILE U_Q-FTV_00002
DISEGNO Q-FTV
FOGLIO 2
SEGUE -

Ing. Colletti Giorgio - TUTTI I DIRITTI RISERVATI

Da Quadro:	Q-FTV
Partenza:	C-4
Cavo [mm²]:	1(5G16)
Lunghezza [m]:	5
Tensione [V]:	400
Frequenza [Hz]:	50
Polarità:	Quadripolare
Tipo morsetto:	CBD.25
Numerazione morsetto:	1.2.3.4.T

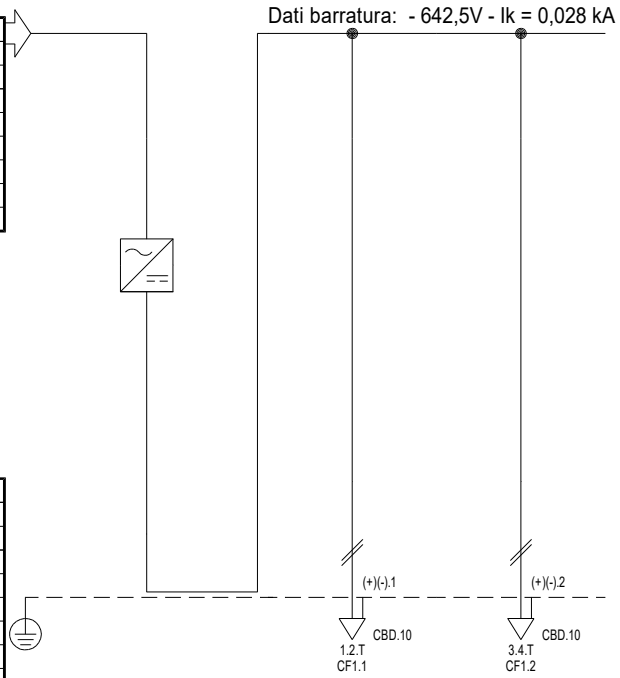

Prefisso quadro:	INV1
Alimentazione:	Positivo/Negativo
Ik Max [kA]:	0
Tensione nominale di impiego [V]:	642
Tensione di isolamento nominale[V]:	
Frequenza [Hz]:	0
Corrente ammissibile 1 s [kA]:	4,5
Grado di protezione IP:	---
Codice:	INV1

Sigla utenza			C-0	C-1	C-2						
Descrizione				MPPT1	MPPT2						
POTENZA CONTEMPORANEA		[kW]	0	0	0						
CORRENTE (Ib)		[A]	42	21	21						
CosFi			---	---	---						
COEFF. DI CONTEMPORANEITA'		[%]	100	100	100						
DISTRIBUZIONE			Positivo/Negativo	Positivo/Negativo	Positivo/Negativo						
PROTEZIONE	Marca										
	Tipo										
	Taglia (Ith)	[A]	---	---	---						
	Polarità/Curva		---	---	---						
	In Max/Min/Reg.	[A]	---/---/---	---/---/---	---/---/---						
	Im Max/Min/Reg.	[A]	---/---/---	---/---/---	---/---/---						
	P.d.I.	[kA]	---	---	---						
	I differenziale (Id)	[A]	---	---	---						
	Esecuzione		---	---	---						
LINEA	Tipo Isolante		---	FG16R16/FS17 PE	FG16R16/FS17 PE						
	Posa		---	143/10U___/60/0,8	143/10U___/60/0,8						
	Lunghezza	[m]	---	5	5						
	Sezione	[mmq]	---	2(1x6)+(1PE6)	2(1x6)+(1PE6)						
	Portata (Iz)	[A]	---	56	56						
	Caduta di tensione	[%]	0	0,14	0,13						

REV	DATA	DESCRIZIONE	DISEGNATO	CONTROLLATO
00	20/10/2023	Esecutivo		

COLLETTI INGEGNERIA
Via Pio Corsi, 44 - 14049 Nizza Monferrato

COMMITTENTE
COMUNE DI MALNATE
Realizzazione del nuovo "Polo Civico"
Malnate (VA)

OGGETTO
Inverter 1

DENOMINAZIONE
INV1

FILE U_INV1_00001
DISEGNO INV1
FOGLIO 1 SEGUE -

Ing. Colletti Giorgio - TUTTI I DIRITTI RISERVATI

Da Quadro:	Q-FTV
Partenza:	C-6
Cavo [mm²]:	1(5G16)
Lunghezza [m]:	5
Tensione [V]:	400
Frequenza [Hz]:	50
Polarità:	Quadripolare
Tipo morsetto:	CBD.25
Numerazione morsetto:	1.2.3.4.T

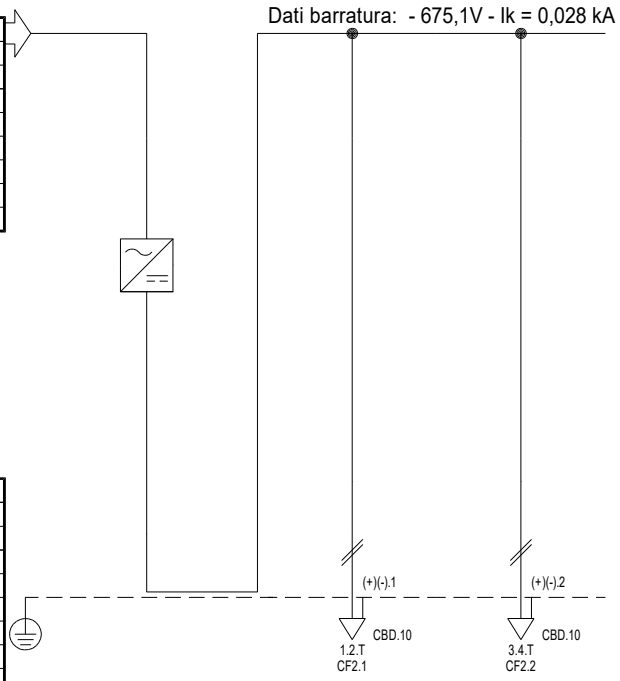

Prefisso quadro:	INV2
Alimentazione:	Positivo/Negativo
Ik Max [kA]:	0
Tensione nominale di impiego [V]:	675
Tensione di isolamento nominale[V]:	
Frequenza [Hz]:	0
Corrente ammissibile 1 s [kA]:	4,5
Grado di protezione IP:	---
Codice:	INV2

Sigla utenza			C-0	C-1	C-2						
Descrizione				MPPT1	MPPT2						
POTENZA CONTEMPORANEA		[kW]	0	0	0						
CORRENTE (Ib)		[A]	42	21	21						
CosFi			---	---	---						
COEFF. DI CONTEMPORANEITA'		[%]	100	100	100						
DISTRIBUZIONE			Positivo/Negativo	Positivo/Negativo	Positivo/Negativo						
PROTEZIONE	Marca										
	Tipo										
	Taglia (Ith)	[A]	---	---	---						
	Polarità/Curva		---	---	---						
	In Max/Min/Reg.	[A]	---/---/---	---/---/---	---/---/---						
	Im Max/Min/Reg.	[A]	---/---/---	---/---/---	---/---/---						
	P.d.I.	[kA]	---	---	---						
	I differenziale (Id)	[A]	---	---	---						
	Esecuzione		---	---	---						
LINEA	Tipo Isolante		---	FG16R16/FS17 PE	FG16R16/FS17 PE						
	Posa		---	143/10U___/60/0,8	143/10U___/60/0,8						
	Lunghezza	[m]	---	5	5						
	Sezione	[mmq]	---	2(1x6)+(1PE6)	2(1x6)+(1PE6)						
	Portata (Iz)	[A]	---	56	56						
	Caduta di tensione	[%]	0	0,14	0,14						

REV	DATA	DESCRIZIONE	DISEGNATO	CONTROLLATO
00	20/10/2023	Esecutivo		

COLLETTI INGEGNERIA
Via Pio Corsi, 44 - 14049 Nizza Monferrato

COMMITTENTE
COMUNE DI MALNATE
Realizzazione del nuovo "Polo Civico"
Malnate (VA)

OGGETTO
Inverter 2

DENOMINAZIONE
INV2

FILE U_INV2_00001
DISEGNO INV2
FOGLIO 1 SEGUE -

Ing. Colletti Giorgio - TUTTI I DIRITTI RISERVATI

Q-CFx.y

Quadri di Campo Fotovoltaico

REV	DATA	DESCRIZIONE	DISEGNATO	CONTROLLATO
00	20/10/2023	Esecutivo		

COLLETTI INGEGNERIA
Via Pio Corsi, 44 - 14049 Nizza Monferrato

COMMITTENTE
COMUNE DI MALNATE
Realizzazione del nuovo "Polo Civico"
Malnate (VA)

OGGETTO
Quadri di Campo Fotovoltaico - Fronte Quadro

DENOMINAZIONE
FQ-Q-CFx.y

FILE FQ-Q-CFx.y_00001
DISEGNO FQ-Q-CFx.y
FOGLIO 1 SEGUE -

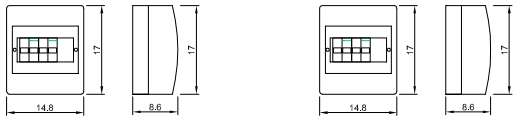

Q-CF1.1 Q-CF1.2

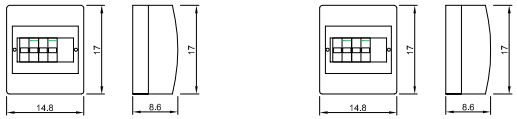

Q-CF2.1 Q-CF2.2

DIMENSIONI QUADRO (mm)	
ALTEZZA	170
LARGHEZZA	148
PROFONDITA'	86

REV	DATA	DESCRIZIONE	DISEGNATO	CONTROLLATO
00	20/10/2023	Esecutivo		

COLLETTI INGEGNERIA
Via Pio Corsi, 44 - 14049 Nizza Monferrato

COMMITTENTE
COMUNE DI MALNATE
Realizzazione del nuovo "Polo Civico"
Malnate (VA)

OGGETTO
Quadri di Campo Fotovoltaico - Fronte Quadro

DENOMINAZIONE
FQ-Q-CFx.y

FILE FQ-Q-CFx.y_00001
DISEGNO FQ-Q-CFx.y
FOGLIO 1 SEGUE -

Da Quadro:	INV1
Partenza:	C-1
Cavo [mm²]:	2(1x6)+(1PE6)
Lunghezza [m]:	5
Tensione [V]:	642
Frequenza [Hz]:	0
Polarità:	Positivo/Negativo
Tipo morsetto:	
Numerazione morsetto:	

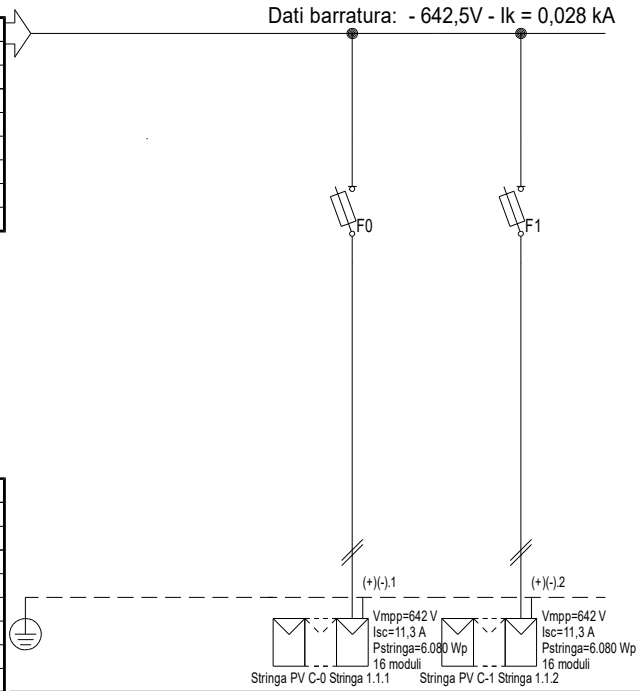

Prefisso quadro:	CF1.1
Alimentazione:	Positivo/Negativo
Ik Max [kA]:	0,023
Tensione nominale di impiego [V]:	642
Tensione di isolamento nominale[V]:	
Frequenza [Hz]:	0
Corrente ammissibile 1 s [kA]:	4,5
Grado di protezione IP:	---
Codice:	CF1.1

			C-0	C-0	C-1
Sigla utenza					
Descrizione			Campo 1.1	Stringa 1.1.1	Stringa 1.1.2
POTENZA CONTEMPORANEA		[kW]		0	0
CORRENTE (Ib)		[A]		11	11
CosFi				---	---
COEFF. DI CONTEMPORANEITA'		[%]		100	100
DISTRIBUZIONE				Positivo/Negativo	Positivo/Negativo
PROTEZIONE	Marca				
	Tipo				
	Taglia (Ith)	[A]		32	32
	Polarità/Curva			1P x 15 + N / gL	1P x 15 + N / gL
	In Max/Min/Reg.	[A]		---/---/15	---/---/15
	Im Max/Min/Reg.	[A]		---/---/35	---/---/35
	P.d.I.	[kA]		15	15
	I differenziale (Id)	[A]		---	---
	Esecuzione			MODULARE	MODULARE
LINEA	Tipo Isolante			H1Z2Z2-K/FG17 PE	H1Z2Z2-K/FG17 PE
	Posa			143/10U___/60/1	143/10U___/60/1
	Lunghezza	[m]		25	25
	Sezione	[mmq]		2(1x4)+(1PE4)	2(1x4)+(1PE4)
	Portata (Iz)	[A]		55	55
	Caduta di tensione	[%]		0,72	0,72

REV	DATA	DESCRIZIONE	DISEGNATO	CONTROLLATO
00	20/10/2023	Esecutivo		

COLLETTI INGEGNERIA
Via Pio Corsi, 44 - 14049 Nizza Monferrato

COMMITTENTE
COMUNE DI MALNATE
Realizzazione del nuovo "Polo Civico"
Malnate (VA)

OGGETTO
Campo Fotovoltaico 1.1 (Inverter 1)

DENOMINAZIONE
CF1.1

FILE U_CF1.1_00001
DISEGNO CF1.1
FOGLIO 1 SEGUE -

Ing. Colletti Giorgio - TUTTI I DIRITTI RISERVATI

Da Quadro:	INV1
Partenza:	C-2
Cavo [mm²]:	2(1x6)+(1PE6)
Lunghezza [m]:	5
Tensione [V]:	682
Frequenza [Hz]:	0
Polarità:	Positivo/Negativo
Tipo morsetto:	
Numerazione morsetto:	

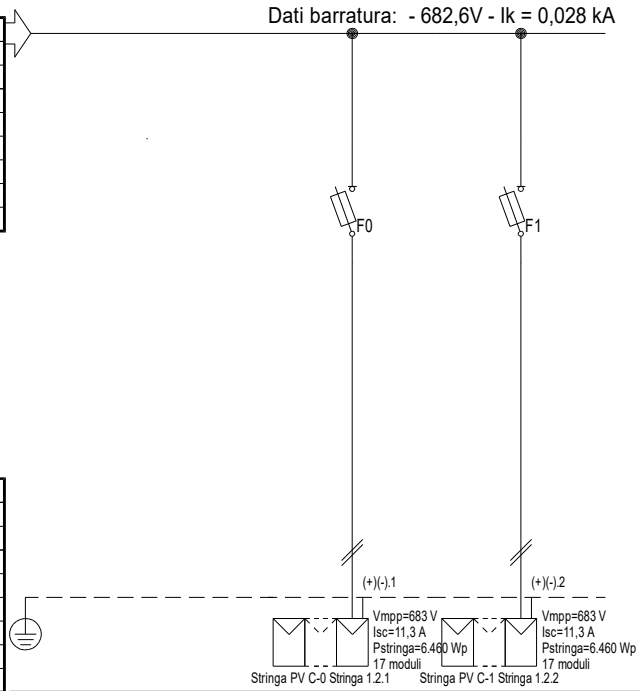

Prefisso quadro:	CF1.2
Alimentazione:	Positivo/Negativo
Ik Max [kA]:	0,023
Tensione nominale di impiego [V]:	682
Tensione di isolamento nominale[V]:	
Frequenza [Hz]:	0
Corrente ammissibile 1 s [kA]:	4,5
Grado di protezione IP:	---
Codice:	CF1.2

Sigla utenza		C-0	C-0	C-1					
Descrizione		Campo 1.2	Stringa 1.2.1	Stringa 1.2.2					
POTENZA CONTEMPORANEA	[kW]		0	0					
CORRENTE (Ib)	[A]		11	11					
CosFi			---	---					
COEFF. DI CONTEMPORANEITA'	[%]		100	100					
DISTRIBUZIONE			Positivo/Negativo	Positivo/Negativo					
PROTEZIONE	Marca								
	Tipo								
	Taglia (Ith) [A]		32	32					
	Polarità/Curva		1P x 15 + N / gL	1P x 15 + N / gL					
	In Max/Min/Reg. [A]		---/---/15	---/---/15					
	Im Max/Min/Reg. [A]		---/---/35	---/---/35					
	P.d.I. [kA]		15	15					
	I differenziale (Id) [A]		---	---					
	Esecuzione		MODULARE	MODULARE					
LINEA	Tipo Isolante		H1Z2Z2-K/FG17 PE	H1Z2Z2-K/FG17 PE					
	Posa		143/10U___/60/1	143/10U___/60/1					
	Lunghezza [m]		25	25					
	Sezione [mmq]		2(1x4)+(1PE4)	2(1x4)+(1PE4)					
	Portata (Iz) [A]		55	55					
	Caduta di tensione [%]		0,68	0,68					

REV	DATA	DESCRIZIONE	DISEGNATO	CONTROLLATO
00	20/10/2023	Esecutivo		

COLLETTI INGEGNERIA
Via Pio Corsi, 44 - 14049 Nizza Monferrato

COMMITTENTE
COMUNE DI MALNATE
Realizzazione del nuovo "Polo Civico"
Malnate (VA)

OGGETTO
Campo Fotovoltaico 1.2 (Inverter 1)

DENOMINAZIONE
CF1.2

FILE U_CF1.2_00001
DISEGNO CF1.2
FOGLIO 1 SEGUE -

Ing. Colletti Giorgio - TUTTI I DIRITTI RISERVATI

Da Quadro:	INV2
Partenza:	C-1
Cavo [mm²]:	2(1x6)+(1PE6)
Lunghezza [m]:	5
Tensione [V]:	675
Frequenza [Hz]:	0
Polarità:	Positivo/Negativo
Tipo morsetto:	
Numerazione morsetto:	

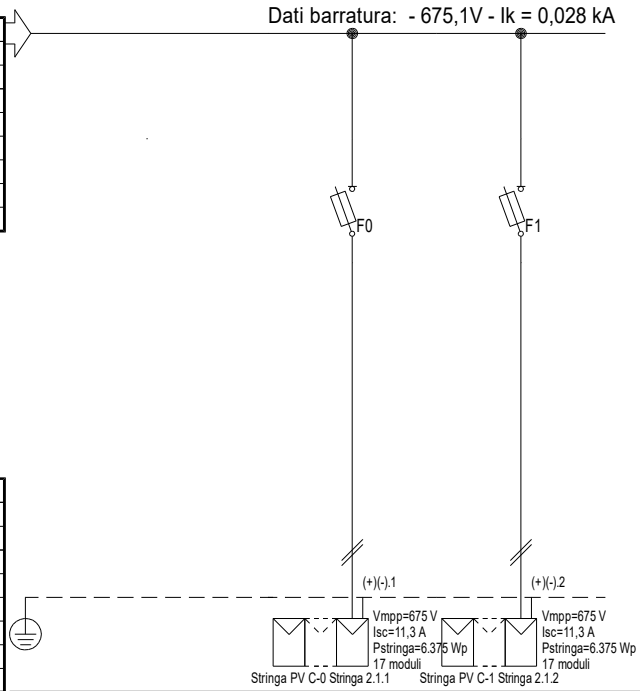

Prefisso quadro:	CF2.1
Alimentazione:	Positivo/Negativo
Ik Max [kA]:	0,023
Tensione nominale di impiego [V]:	675
Tensione di isolamento nominale[V]:	
Frequenza [Hz]:	0
Corrente ammissibile 1 s [kA]:	4,5
Grado di protezione IP:	---
Codice:	CF2.1

			C-0	C-0	C-1
Sigla utenza					
Descrizione			Campo 2.1	Stringa 2.1.1	Stringa 2.1.2
POTENZA CONTEMPORANEA		[kW]		0	0
CORRENTE (Ib)		[A]		11	11
CosFi				---	---
COEFF. DI CONTEMPORANEITA'		[%]		100	100
DISTRIBUZIONE				Positivo/Negativo	Positivo/Negativo
PROTEZIONE	Marca				
	Tipo				
	Taglia (Ith)	[A]		32	32
	Polarità/Curva			1P x 15 + N / gL	1P x 15 + N / gL
	In Max/Min/Reg.	[A]		---/---/15	---/---/15
	Im Max/Min/Reg.	[A]		---/---/35	---/---/35
	P.d.I.	[kA]		15	15
	I differenziale (Id)	[A]		---	---
	Esecuzione			MODULARE	MODULARE
LINEA	Tipo Isolante			H1Z2Z2-K/FG17 PE	H1Z2Z2-K/FG17 PE
	Posa			143/10U___/60/1	143/10U___/60/1
	Lunghezza	[m]		25	25
	Sezione	[mmq]		2(1x4)+(1PE4)	2(1x4)+(1PE4)
	Portata (Iz)	[A]		55	55
	Caduta di tensione	[%]		0,69	0,69

REV	DATA	DESCRIZIONE	DISEGNATO	CONTROLLATO
00	20/10/2023	Esecutivo		

COLLETTI INGEGNERIA
Via Pio Corsi, 44 - 14049 Nizza Monferrato

COMMITTENTE
COMUNE DI MALNATE
Realizzazione del nuovo "Polo Civico"
Malnate (VA)

OGGETTO
Campo Fotovoltaico 2.1 (Inverter 2)

DENOMINAZIONE
CF2.1

FILE U_CF2.1_00001
DISEGNO CF2.1
FOGLIO 1 SEGUE -

Ing. Colletti Giorgio - TUTTI I DIRITTI RISERVATI

Da Quadro:	INV2
Partenza:	C-2
Cavo [mm²]:	2(1x6)+(1PE6)
Lunghezza [m]:	5
Tensione [V]:	675
Frequenza [Hz]:	0
Polarità:	Positivo/Negativo
Tipo morsetto:	
Numerazione morsetto:	

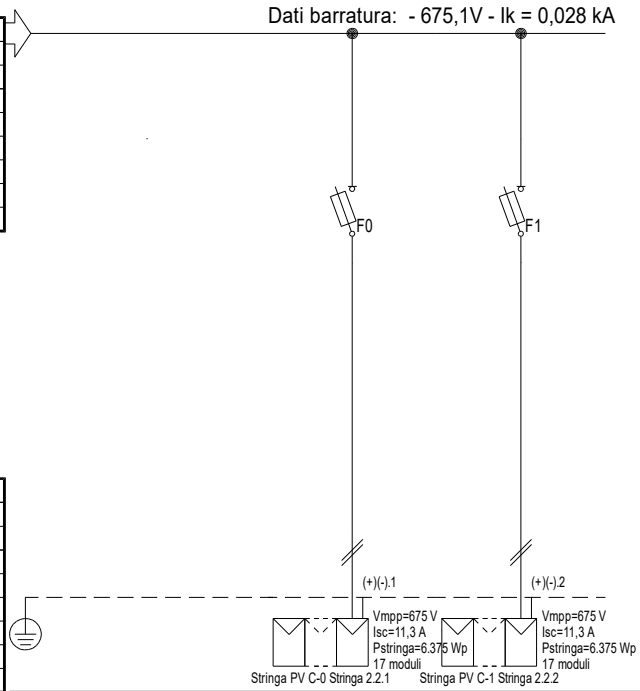

Prefisso quadro:	CF2.2
Alimentazione:	Positivo/Negativo
Ik Max [kA]:	0,023
Tensione nominale di impiego [V]:	675
Tensione di isolamento nominale[V]:	
Frequenza [Hz]:	0
Corrente ammissibile 1 s [kA]:	4,5
Grado di protezione IP:	---
Codice:	CF2.2

Sigla utenza			C-0	C-0	C-1					
Descrizione			Campo 2.2	Stringa 2.2.1	Stringa 2.2.2					
POTENZA CONTEMPORANEA		[kW]		0	0					
CORRENTE (Ib)		[A]		11	11					
CosFi				---	---					
COEFF. DI CONTEMPORANEITA'		[%]		100	100					
DISTRIBUZIONE				Positivo/Negativo	Positivo/Negativo					
PROTEZIONE	Marca									
	Tipo									
	Taglia (Ith)	[A]		32	32					
	Polarità/Curva			1P x 15 + N / gL	1P x 15 + N / gL					
	In Max/Min/Reg.	[A]		---/---/15	---/---/15					
	Im Max/Min/Reg.	[A]		---/---/35	---/---/35					
	P.d.I.	[kA]		15	15					
	I differenziale (Id)	[A]		---	---					
	Esecuzione			MODULARE	MODULARE					
LINEA	Tipo Isolante			H1Z2Z2-K/FG17 PE	H1Z2Z2-K/FG17 PE					
	Posa			143/10U___/60/1	143/10U___/60/1					
	Lunghezza	[m]		25	25					
	Sezione	[mmq]		2(1x4)+(1PE4)	2(1x4)+(1PE4)					
	Portata (Iz)	[A]		55	55					
	Caduta di tensione	[%]		0,69	0,69					

REV	DATA	DESCRIZIONE	DISEGNATO	CONTROLLATO
00	20/10/2023	Esecutivo		

COLLETTI INGEGNERIA
Via Pio Corsi, 44 - 14049 Nizza Monferrato

COMMITTENTE
COMUNE DI MALNATE
Realizzazione del nuovo "Polo Civico"
Malnate (VA)

OGGETTO
Campo Fotovoltaico 2.2 (Inverter 2)

DENOMINAZIONE
CF2.2

FILE U_CF2.2_00001
DISEGNO CF2.2
FOGLIO 1 SEGUE -

Ing. Colletti Giorgio - TUTTI I DIRITTI RISERVATI

Q-LPA

Quadro Locale Pompaggio Antincendio

REV	DATA	DESCRIZIONE	DISEGNATO	CONTROLLATO
00	20/10/2023	Esecutivo		

COLLETTI INGEGNERIA
Via Pio Corsi, 44 - 14049 Nizza Monferrato

COMMITTENTE
COMUNE DI MALNATE
Realizzazione del nuovo "Polo Civico"
Malnate (VA)

OGGETTO
Quadro Locale Pompaggio Antincendio - Fronte Quadro

DENOMINAZIONE
FQ-Q-LPA

FILE FQ-Q-LPA_00001
DISEGNO FQ-Q-LPA
FOGLIO 1
SEGUE -

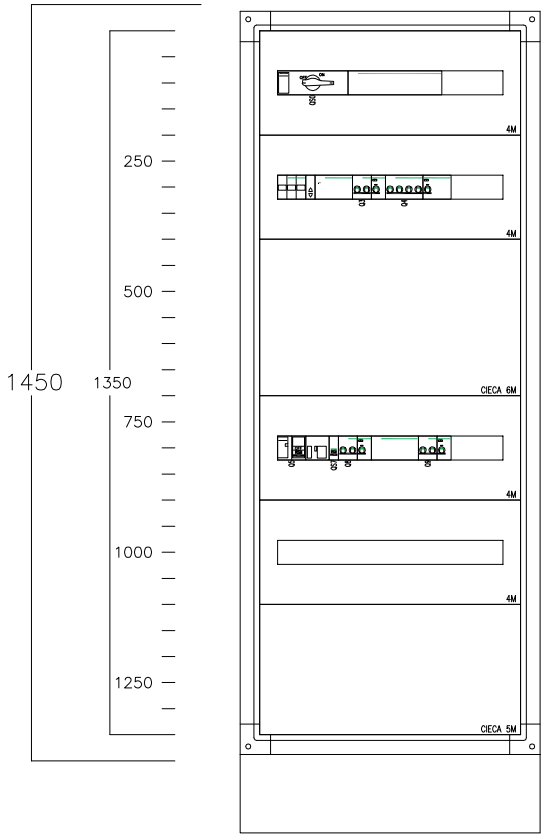

DIMENSIONI QUADRO (mm)	
ALTEZZA	1600
LARGHEZZA	600
PROFONDITA'	290

REV	DATA	DESCRIZIONE	DISEGNATO	CONTROLLATO
00	20/10/2023	Esecutivo		

COLLETTI INGEGNERIA
Via Pio Corsi, 44 - 14049 Nizza Monferrato

COMMITTENTE
COMUNE DI MALNATE
Realizzazione del nuovo "Polo Civico"
Malnate (VA)

OGGETTO
Quadro Locale Pompaggio Antincendio - Fronte Quadro

DENOMINAZIONE
FQ-Q-LPA

FILE FQ-Q-LPA_00001
DISEGNO FQ-Q-LPA
FOGLIO 1 SEGUE -

Da Quadro:	QGBT
Partenza:	C-13
Cavo [mm²]:	1(5G6)
Lunghezza [m]:	15
Tensione [V]:	400
Frequenza [Hz]:	50
Polarità:	Quadripolare
Tipo morsetto:	CBD.10
Numerazione morsetto:	1.2.3.4.T

Dati barratura: 400/230V - 50Hz - Ik = 3,786 kA - Id: 1 A

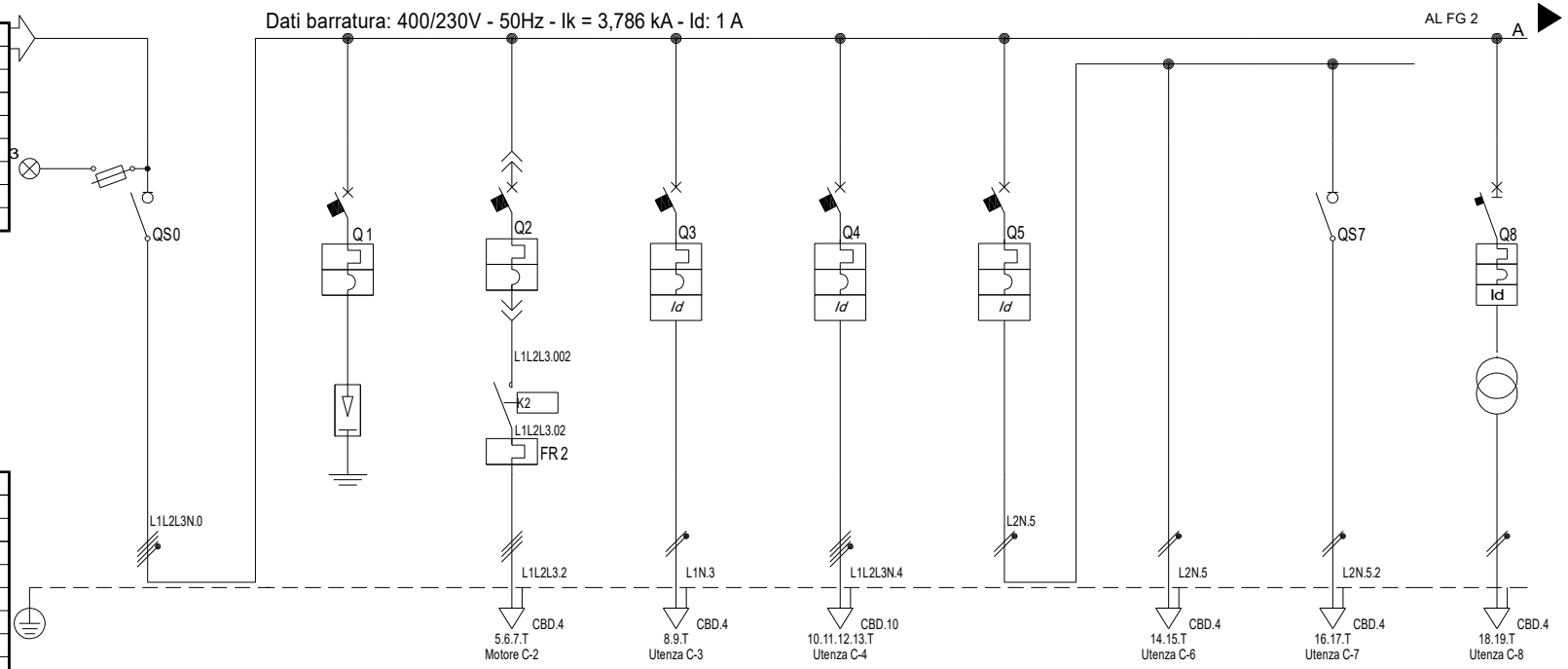

Prefisso quadro:	Q-LPA
Alimentazione:	Quadripolare
Ik Max [kA]:	3,798
Tensione nominale di impiego [V]:	400
Tensione di isolamento nominale[V]:	
Frequenza [Hz]:	50
Corrente ammissibile 1 s [kA]:	4,5
Grado di protezione IP:	---
Codice:	Q-LPA

Sigla utenza			C-0	C-1	C-2	C-3	C-4	C-5	C-6	C-7	C-8
Descrizione			Generale Ausiliari Antincendio	Protezione da Sovratensioni	Pompa Pilota 1	Radiatore Elettrico	Linea Prese	Luce Locale	Illuminazione Locale	Emergenza	Ausiliari 24V - ELE
POTENZA CONTEMPORANEA		[kW]	6,685	0	1,5	2	5	0,45	0,4	0,05	0,1
CORRENTE (Ib)		[A]	16	0	3,093	9,623	8,019	2,165	1,925	0,241	0,555
CosFi			0,871	---	0,7	0,9	0,9	0,9	0,9	0,9	0,78
COEFF. DI CONTEMPORANEITA'		[%]	70	100	100	100	100	100	100	100	100
DISTRIBUZIONE			Quadripolare	Quadripolare	Tripolare	Monofase L1+N	Quadripolare	Monofase L2+N	Monofase L2+N	Monofase L2+N	Monofase L3+N
PROTEZIONE	Marca										
	Tipo										
	Taglia (Ith)	[A]	100	25	6	20	10	6	---	20	6
	Polarità/Curva		4 x 100	4 x 25 / C	3 x 6 / D	2 x 20 / C	4 x 10 / C	2 x 6 / C	---	2 x 20	2 x 6 / C
	In Max/Min/Reg.	[A]	100	---/---/25	---/---/6	---/---/20	---/---/10	---/---/6	---/---/---	20	---/---/6
	Im Max/Min/Reg.	[A]	---/---/---	---/---/250	---/---/84	---/---/200	---/---/100	---/---/60	---/---/---	---/---/---	---/---/60
	P.d.I.	[kA]	---	10	10	20	15	30	---	---	6
	I differenziale (Id)	[A]	---	---	0,3 - Cl. AS si	0,03 - Cl. AC	0,03 - Cl. AC	0,03 - Cl. AC	---	---	0,03 - Cl. AC
	Esecuzione		MODULARE	MODULARE	MODULARE	MODULARE	MODULARE	MODULARE	---	MODULARE	MODULARE
LINEA	Tipo Isolante		---	---	---	---	---	---	---	FG16OM16/FG17 PE	---
	Posa		---	---	143/2M_3A/30/0,8	143/2M_3A/30/0,8	143/2M_3A/30/0,8	---	143/2M_3A/30/0,8	143/2M31_/30/0,7	143/1M__2/30/0,8
	Lunghezza	[m]	---	---	20	10	25	---	10	10	1
	Sezione	[mmq]	---	---	1(3x1,5)+(1PE1,5)	1(2x2,5)+(1PE2,5)	1(4x6)+(1PE6)	---	1(2x2,5)+(1PE2,5)	1(2x2,5)+(1PE2,5)	1(2x1,5)+(1PE1,5)
	Portata (Iz)	[A]	---	---	16	24	35	---	24	21	15
	Caduta di tensione	[%]	0,39	0,39	0,68	1,1	0,73	0,53	0,65	0,55	0,42

REV	DATA	DESCRIZIONE	DISEGNATO	CONTROLLATO
00	15/06/2022	Definitivo		

COLLETTI INGEGNERIA
Via Pio Corsi, 44 - 14049 Nizza Monferrato

COMMITTENTE
COMUNE DI MALNATE
Realizzazione del nuovo "Polo Civico"
Malnate (VA)

OGGETTO
Quadro Elettrico Locale Pompa Antincendio

DENOMINAZIONE
Q-LPA

FILE U_Q-LPA_00001
DISEGNO Q-LPA
FOGLIO 1 SEGUE 2

Ing. Colletti Giorgio - TUTTI I DIRITTI RISERVATI

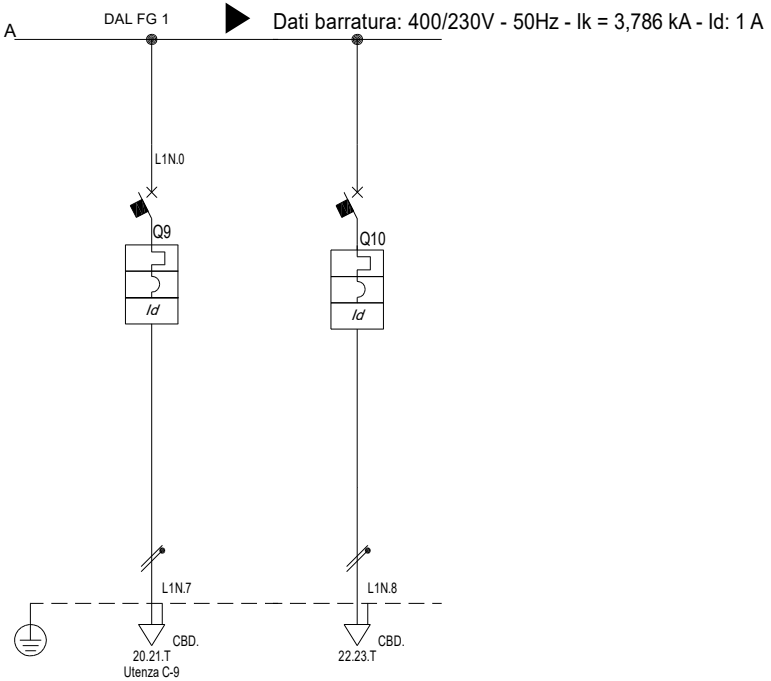

Sigla utenza			C-9	C-10							
Descrizione			Alim. Unità BMS	Disponibile							
POTENZA CONTEMPORANEA		[kW]	0,5	0							
CORRENTE (Ib)		[A]	2,279	0							
CosFi			0,95	---							
COEFF. DI CONTEMPORANEITA'		[%]	100	100							
DISTRIBUZIONE			Monofase L1+N	Monofase L1+N							
PROTEZIONE	Marca										
	Tipo										
	Taglia (Ith)	[A]	10	16							
	Polarità/Curva		2 x 10 / C	2 x 16 / C							
	In Max/Min/Reg.	[A]	---/---/10	---/---/16							
	Im Max/Min/Reg.	[A]	---/---/100	---/---/160							
	P.d.I.	[kA]	6	20							
	I differenziale (Id)	[A]	0,03 - Cl. A	0,03 - Cl. AC							
	Esecuzione		MODULARE	MODULARE							
LINEA	Tipo Isolante		---	---							
	Posa		---	---							
	Lunghezza	[m]	---	---							
	Sezione	[mmq]	---	---							
	Portata (Iz)	[A]	---	---							
	Caduta di tensione	[%]	0,43	0,39							

REV	DATA	DESCRIZIONE	DISEGNATO	CONTROLLATO
00	15/06/2022	Definitivo		

COLLETTI INGEGNERIA
Via Pio Corsi, 44 - 14049 Nizza Monferrato

COMMITTENTE
COMUNE DI MALNATE
Realizzazione del nuovo "Polo Civico"
Malnate (VA)

OGGETTO
Quadro Elettrico Locale Pompa Antincendio

DENOMINAZIONE
Q-LPA

FILE U_Q-LPA_00002
DISEGNO Q-LPA
FOGLIO 2
SEGUE -

Ing. Colletti Giorgio - TUTTI I DIRITTI RISERVATI

Q-BAR

Quadro Area BAR

REV	DATA	DESCRIZIONE	DISEGNATO	CONTROLLATO
00	20/10/2023	Esecutivo		

COLLETTI INGEGNERIA
Via Pio Corsi, 44 - 14049 Nizza Monferrato

COMMITTENTE
COMUNE DI MALNATE
Realizzazione del nuovo "Polo Civico"
Malnate (VA)

OGGETTO
Quadro Area BAR - Fronte Quadro

DENOMINAZIONE
FQ-Q-BAR

FILE FQ-Q-BAR_00001
DISEGNO FQ-Q-BAR
FOGLIO 1
SEGUE -

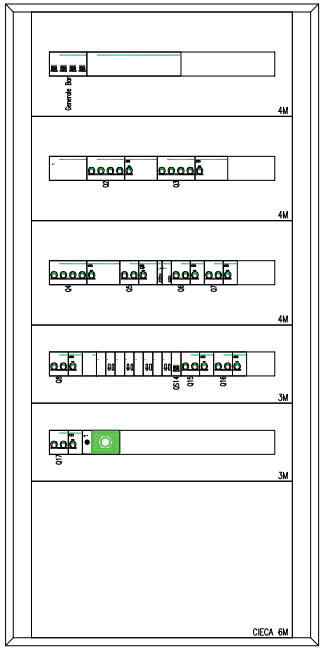

DIMENSIONI QUADRO (mm)	
ALTEZZA	1230
LARGHEZZA	595
PROFONDITA'	257

REV	DATA	DESCRIZIONE	DISEGNATO	CONTROLLATO
00	20/10/2023	Esecutivo		

COLLETTI INGEGNERIA
Via Pio Corsi, 44 - 14049 Nizza Monferrato

COMMITTENTE
COMUNE DI MALNATE
Realizzazione del nuovo "Polo Civico"
Malnate (VA)

OGGETTO
Quadro Area BAR - Fronte Quadro

DENOMINAZIONE
FQ-Q-BAR

FILE FQ-Q-BAR_00001
DISEGNO FQ-Q-BAR
FOGLIO 1
SEGUE -

Da Quadro:	QGBT
Partenza:	C-15
Cavo [mm²]:	1(5G16)
Lunghezza [m]:	50
Tensione [V]:	400
Frequenza [Hz]:	50
Polarità:	Quadripolare
Tipo morsetto:	CBD.25
Numerazione morsetto:	1.2.3.4.T

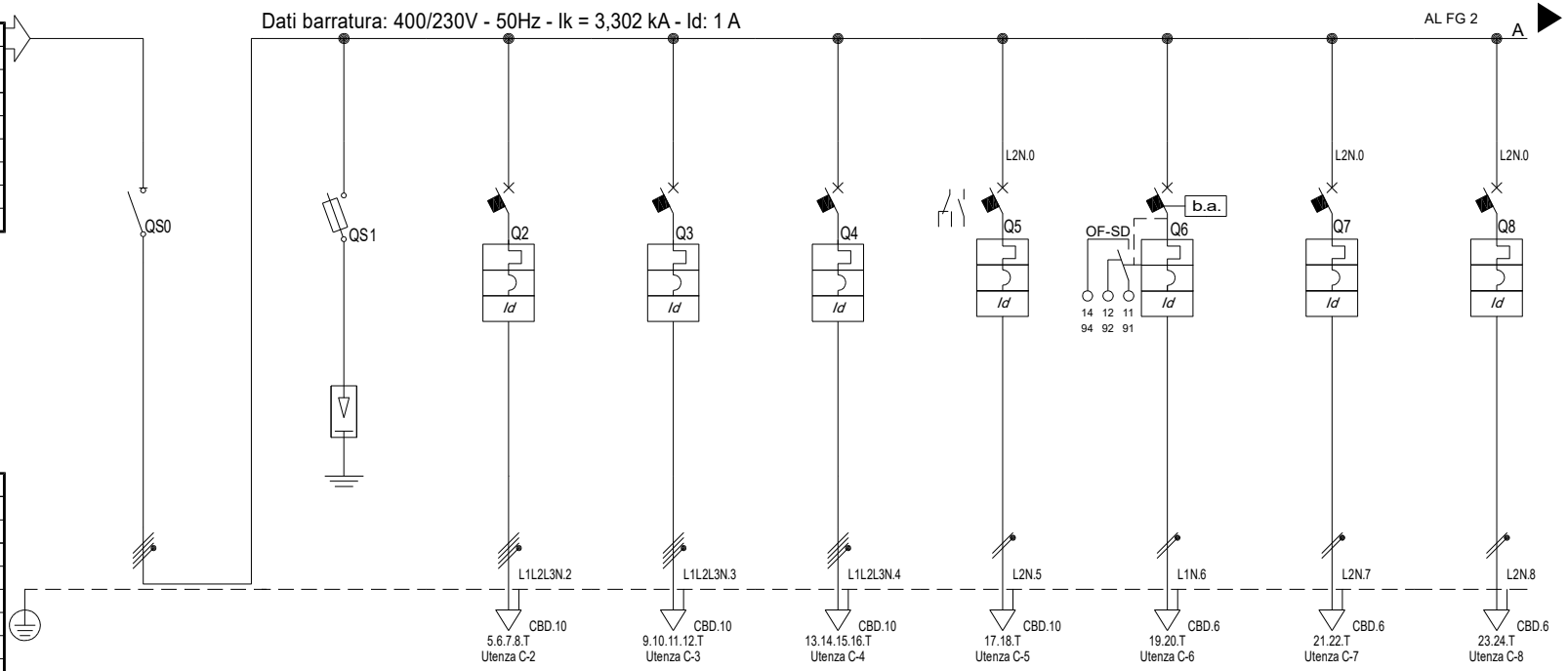

Prefisso quadro:	Q-BAR
Alimentazione:	Quadripolare
Ik Max [kA]:	3,334
Tensione nominale di impiego [V]:	400
Tensione di isolamento nominale[V]:	
Frequenza [Hz]:	50
Corrente ammissibile 1 s [kA]:	4,5
Grado di protezione IP:	---
Codice:	Q-BAR

Sigla utenza			C-0	C-1	C-2	C-3	C-4	C-5	C-6	C-7	C-8
Descrizione			Generale BAR	Protezione da sovratensioni Tipo 2	Alimentazione Quadri Prese	Lavabicchieri	Alimentazione Macchina Caffè	Alim. PDC Produzione ACS	Alim. Unità Esterna Clima (Esp. diretta)	FM Prese di Servizio	Alim. Utenze Climatizzazione
POTENZA CONTEMPORANEA		[kW]	12	0	6	6	3	3,2	2,5	1	0,5
CORRENTE (Ib)		[A]	28	0	11	11	5,551	16	13	4,558	2,279
CosFi			0,821	---	0,78	0,78	0,78	0,85	0,85	0,95	0,95
COEFF. DI CONTEMPORANEITA'		[%]	70	100	100	100	100	100	100	100	100
DISTRIBUZIONE			Quadripolare	Quadripolare	Quadripolare	Quadripolare	Quadripolare	Monofase L2+N	Monofase L1+N	Monofase L2+N	Monofase L2+N
PROTEZIONE	Marca										
	Tipo										
	Taglia (Ith)	[A]	63	---	32	16	16	25	16	16	16
	Polarità/Curva		4 x 63	---	4 x 32 / C	4 x 16 / C	4 x 16 / C	2 x 25 / C	2 x 16 / C	2 x 16 / C	2 x 16 / C
	In Max/Min/Reg.	[A]	63	---/---/---	---/---/32	---/---/16	---/---/16	---/---/25	---/---/16	---/---/16	---/---/16
	Im Max/Min/Reg.	[A]	---/---/---	---/---/---	---/---/320	---/---/160	---/---/160	---/---/250	---/---/160	---/---/160	---/---/160
	P.d.I.	[kA]	---	---	10	10	10	6	6	6	6
	I differenziale (Id)	[A]	---	---	0,03 - Cl. A	0,03 - Cl. A	0,03 - Cl. A	0,3 - Cl. AS si	0,3 - Cl. AS si	0,03 - Cl. A	0,03 - Cl. A
	Esecuzione		MODULARE	---	MODULARE	MODULARE	MODULARE	MODULARE	MODULARE	MODULARE	MODULARE
LINEA	Tipo Isolante		---	---	FG16OM16	FG16OM16	FG16OM16	FG16OM16	FG16OM16	FG16OM16	FG16OM16
	Posa		---	---	143/2M_5A/30/0,8	143/2M_5A/30/0,8	143/2M_5A/30/0,8	143/2M31_/30/0,8	143/2M31_/30/0,8	143/2M31_/30/0,8	143/2M31_/30/0,8
	Lunghezza	[m]	---	---	20	20	20	15	25	25	25
	Sezione	[mmq]	---	---	1(5G6)	1(5G6)	1(5G6)	1(5G6)	1(5G4)	1(3G4)	1(3G4)
	Portata (Iz)	[A]	---	---	35	35	35	41	32	32	32
	Caduta di tensione	[%]	0,66	0,66	0,94	0,96	0,81	1,37	2	1,18	0,92

REV	DATA	DESCRIZIONE	DISEGNATO	CONTROLLATO
00	15/06/2022	Definitivo		

COLLETTI INGEGNERIA
Via Pio Corsi, 44 - 14049 Nizza Monferrato

COMMITTENTE
COMUNE DI MALNATE
Realizzazione del nuovo "Polo Civico"
Malnate (VA)

OGGETTO
Quadro Area BAR

DENOMINAZIONE
Q-BAR

FILE U_Q-BAR_00001
DISEGNO Q-BAR
FOGLIO 1 SEGUE 2

Ing. Colletti Giorgio - TUTTI I DIRITTI RISERVATI

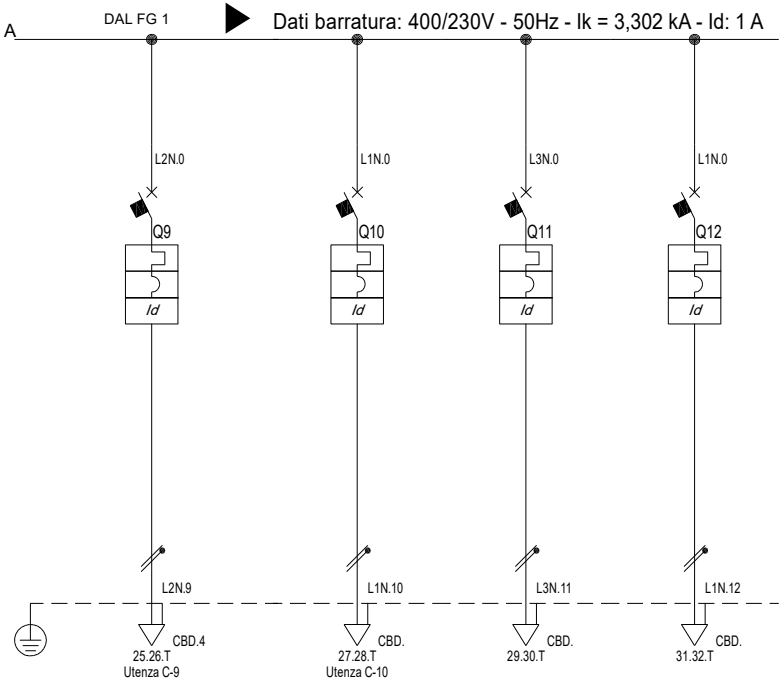

Sigla utenza			C-9	C-10	C-11	C-12					
Descrizione			Ausiliari	Alim. Unità BMS	Disponibile	Disponibile					
POTENZA CONTEMPORANEA		[kW]	0,5	0,5	0	0					
CORRENTE (Ib)		[A]	2,279	2,279	0	0					
CosFi			0,95	0,95	---	---					
COEFF. DI CONTEMPORANEITA'		[%]	100	100	100	100					
DISTRIBUZIONE			Monofase L2+N	Monofase L1+N	Monofase L3+N	Monofase L1+N					
PROTEZIONE	Marca										
	Tipo										
	Taglia (Ith)	[A]	10	10	16	10					
	Polarità/Curva		2 x 10 / C	2 x 10 / C	2 x 16 / C	2 x 10 / C					
	In Max/Min/Reg.	[A]	---/---/10	---/---/10	---/---/16	---/---/10					
	Im Max/Min/Reg.	[A]	---/---/100	---/---/100	---/---/160	---/---/100					
	P.d.I.	[kA]	6	6	6	6					
	I differenziale (Id)	[A]	0,03 - Cl. A	0,03 - Cl. A	0,03 - Cl. A	0,03 - Cl. A					
	Esecuzione		MODULARE	MODULARE	MODULARE	MODULARE					
LINEA	Tipo Isolante		FG16OM16	---	---	---					
	Posa		143/2M_3A/30/0,8	---	---	---					
	Lunghezza	[m]	10	---	---	---					
	Sezione	[mmq]	1(3G2,5)	---	---	---					
	Portata (Iz)	[A]	24	---	---	---					
	Caduta di tensione	[%]	0,86	0,7	0,66	0,66					

REV	DATA	DESCRIZIONE	DISEGNATO	CONTROLLATO
00	15/06/2022	Definitivo		

COLLETTI INGEGNERIA
Via Pio Corsi, 44 - 14049 Nizza Monferrato

COMMITTENTE
COMUNE DI MALNATE
Realizzazione del nuovo "Polo Civico"
Malnate (VA)

OGGETTO
Quadro Area BAR

DENOMINAZIONE
Q-BAR

FILE U_Q-BAR_00002
DISEGNO Q-BAR
FOGLIO 2
SEGUE -

Ing. Colletti Giorgio - TUTTI I DIRITTI RISERVATI

Q-PINT

Quadro Piano Interrato

REV	DATA	DESCRIZIONE	DISEGNATO	CONTROLLATO
00	20/10/2023	Esecutivo		

COLLETTI INGEGNERIA
Via Pio Corsi, 44 - 14049 Nizza Monferrato

COMMITTENTE
COMUNE DI MALNATE
Realizzazione del nuovo "Polo Civico"
Malnate (VA)

OGGETTO
Quadro Piano Interrato - Fronte Quadro

DENOMINAZIONE
FQ-Q-PINT

FILE FQ-Q-PINT_0000

DISEGNO FQ-Q-PINT

FOGLIO 1 | SEGUE -

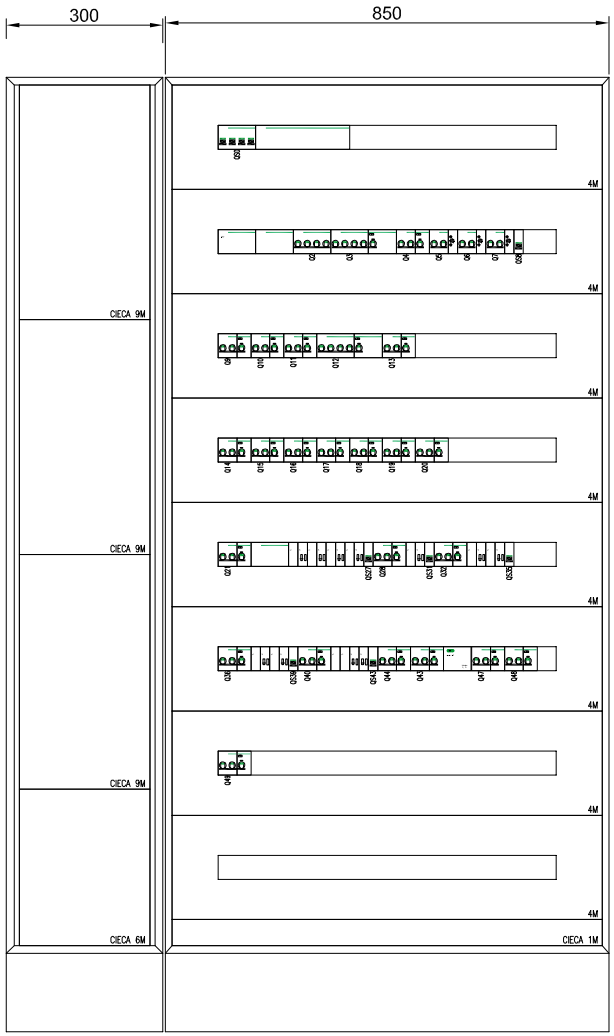

DIMENSIONI QUADRO (mm)	
ALTEZZA	1980
LARGHEZZA	1150
PROFONDITA'	257

REV	DATA	DESCRIZIONE	DISEGNATO	CONTROLLATO
00	20/10/2023	Esecutivo		

COLLETTI INGEGNERIA
Via Pio Corsi, 44 - 14049 Nizza Monferrato

COMMITTENTE
COMUNE DI MALNATE
Realizzazione del nuovo "Polo Civico"
Malnate (VA)

OGGETTO
Quadro Piano Interrato - Fronte Quadro

DENOMINAZIONE
FQ-Q-PINT

FILE FQ-Q-PINT_0000
DISEGNO FQ-Q-PINT
FOGLIO 1
SEGUE -

Da Quadro:	QGBT
Partenza:	C-16
Cavo [mm²]:	1(5G25)
Lunghezza [m]:	25
Tensione [V]:	400
Frequenza [Hz]:	50
Polarità:	Quadripolare
Tipo morsetto:	CBD.35
Numerazione morsetto:	1.2.3.4.T

Dati barratura: 400/230V - 50Hz - Ik = 7,461 kA - Id: 1 A

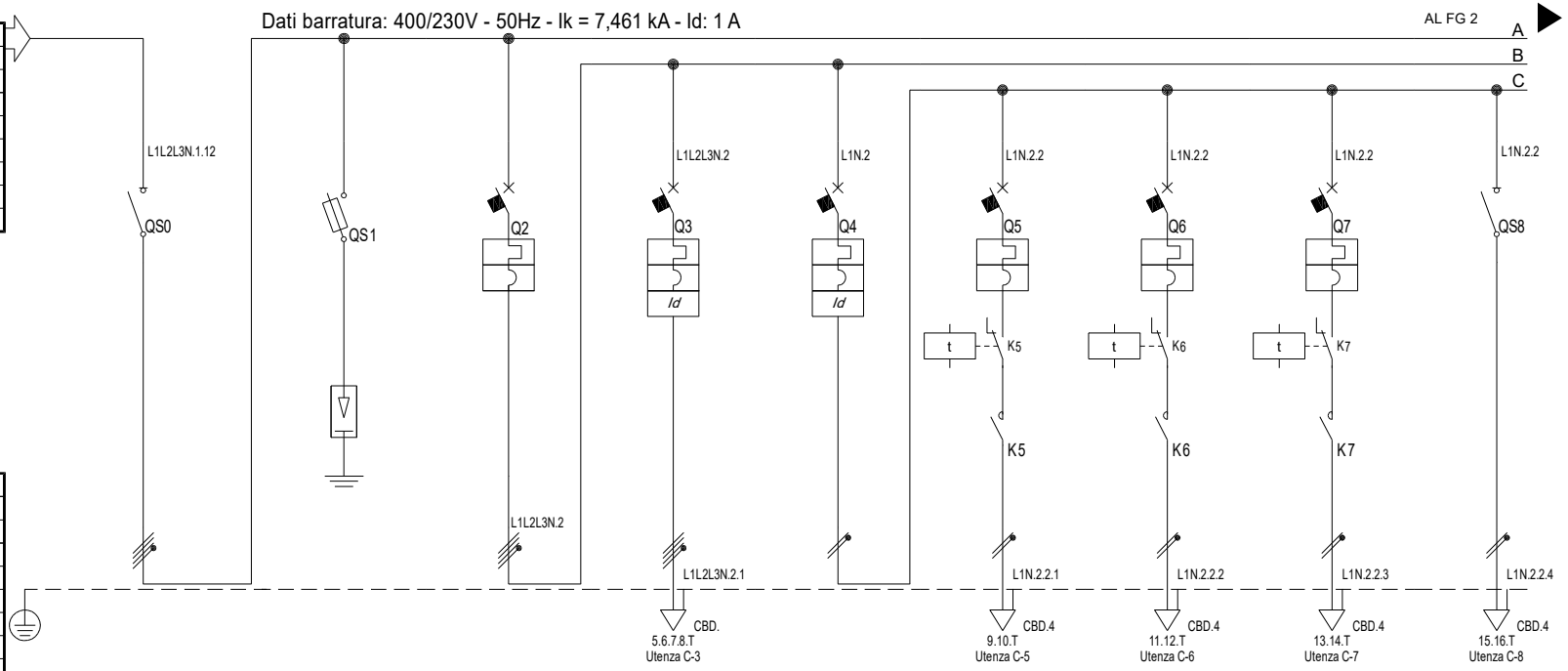

Prefisso quadro:	Q-PINT
Alimentazione:	Quadripolare
Ik Max [kA]:	7,606
Tensione nominale di impiego [V]:	400
Tensione di isolamento nominale[V]:	
Frequenza [Hz]:	50
Corrente ammissibile 1 s [kA]:	10
Grado di protezione IP:	---
Codice:	Q-PINT

			C-0	C-1	C-2	C-3	C-4	C-5	C-6	C-7	C-8
Sigla utenza											
Descrizione			Generale Piano Interrato	Protezione da sovratensioni Tipo 2	Generale Autorimessa	FM corsello	Illuminazione corsello	Illuminazione corsello linea 1	Illuminazione corsello linea 2	Illuminazione rampa	Emergenza
POTENZA CONTEMPORANEA		[kW]	12	0	7,47	3	1,9	0,6	0,6	0,6	0,1
CORRENTE (Ib)		[A]	20	0	13	4,811	9,141	2,887	2,887	2,887	0,481
CosFi			0,929	---	0,9	0,9	0,9	0,9	0,9	0,9	0,9
COEFF. DI CONTEMPORANEITA'		[%]	70	100	100	100	100	100	100	100	100
DISTRIBUZIONE			Quadripolare	Quadripolare	Quadripolare	Quadripolare	Monofase L1+N	Monofase L1+N	Monofase L1+N	Monofase L1+N	Monofase L1+N
PROTEZIONE	Marca										
	Tipo										
	Taglia (Ith)	[A]	63	---	32	16	16	10	10	10	20
	Polarità/Curva		4 x 63	---	4 x 32 / C	4 x 16 / C	2 x 16 / C	2 x 10 / C	2 x 10 / C	2 x 10 / C	2 x 20
	In Max/Min/Reg.	[A]	63	---/---/---	---/---/32	---/---/16	---/---/16	---/---/10	---/---/10	---/---/10	20
	Im Max/Min/Reg.	[A]	---/---/---	---/---/---	---/---/320	---/---/160	---/---/160	---/---/100	---/---/100	---/---/100	---/---/---
	P.d.I.	[kA]	---	---	10	15	6	6	6	6	---
	I differenziale (Id)	[A]	---	---	---	0,03 - Cl. A	0,03 - Cl. A	---	---	---	---
	Esecuzione		MODULARE	---	MODULARE	MODULARE	MODULARE	MODULARE	MODULARE	MODULARE	MODULARE
LINEA	Tipo Isolante		---	---	---	---	---	H07RN-F	H07RN-F	H07RN-F	FG16OR16
	Posa		---	---	---	143/2M31_/30/0,8	---	115/1M__2/30/0,8	115/1M__2/30/0,8	115/1M__2/30/0,8	143/1M__2/30/0,8
	Lunghezza	[m]	---	---	---	0	---	50	50	50	50
	Sezione	[mmq]	---	---	---	---	---	1(3G2,5)	1(3G2,5)	1(3G2,5)	1(3G2,5)
	Portata (Iz)	[A]	---	---	---	---	---	15	15	15	20
	Caduta di tensione	[%]	0,19	0,19	0,21	0,22	0,28	1,26	1,26	1,26	0,43

REV	DATA	DESCRIZIONE	DISEGNATO	CONTROLLATO
00	15/06/2022	Definitivo		

COLLETTI INGEGNERIA
Via Pio Corsi, 44 - 14049 Nizza Monferrato

COMMITTENTE
COMUNE DI MALNATE
Realizzazione del nuovo "Polo Civico"
Malnate (VA)

OGGETTO
Quadro Piano Interrato

DENOMINAZIONE
Q-PINT

FILE U_Q-PINT_00001
DISEGNO Q-PINT
FOGLIO 1 SEGUE 2

Ing. Colletti Giorgio - TUTTI I DIRITTI RISERVATI

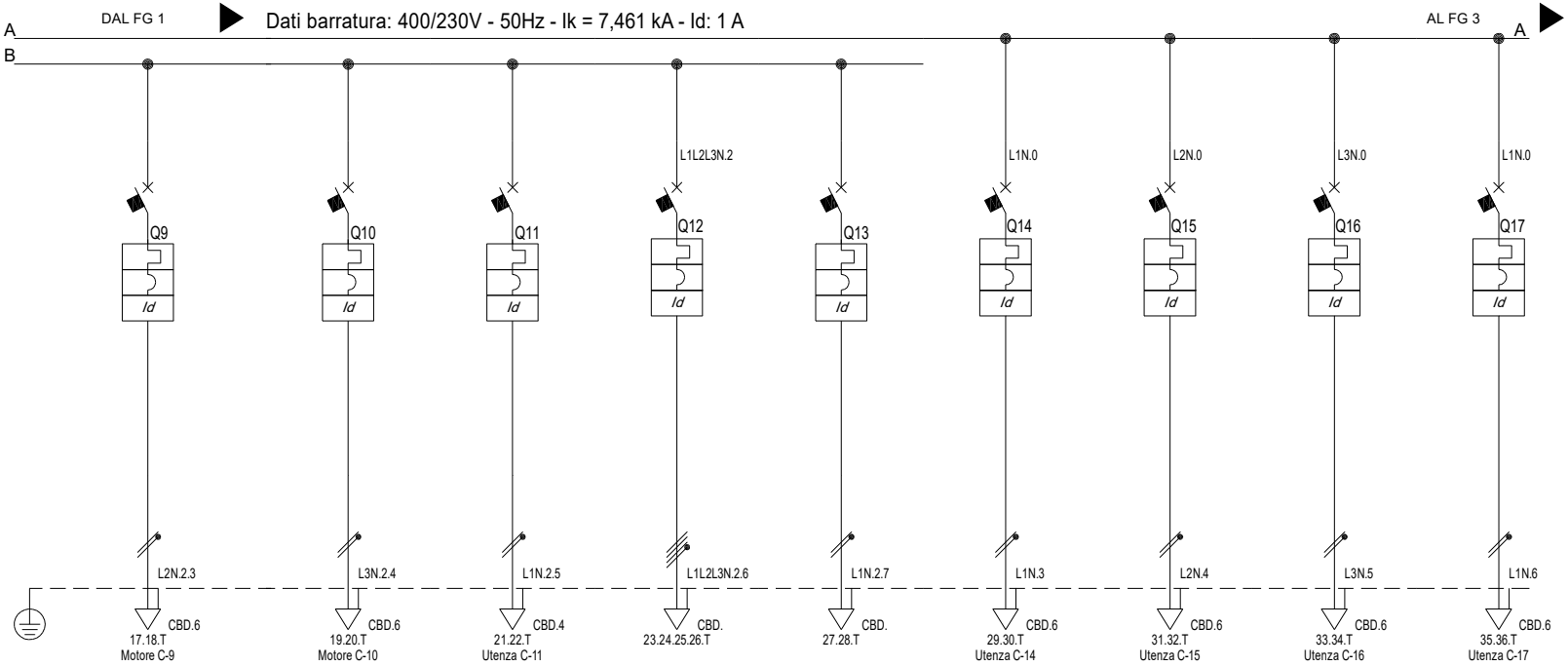

Sigla utenza			C-9	C-10	C-11	C-12	C-13	C-14	C-15	C-16	C-17
Descrizione			Pompa sollevamento sommersa	Alim. Impianto Irrigazione	Alimentazione Cancello Elettrico	DISPONIBILE	disponibile	FM Filtri e Disimpegni	FM WC	FM Magazzino	FM Archivio 1
POTENZA CONTEMPORANEA		[kW]	2,5	2,5	1	0	0	2	2	1	1
CORRENTE (Ib)		[A]	12	12	4,811	0	0	9,116	9,116	4,558	4,558
CosFi			0,9	0,9	0,9	---	---	0,95	0,95	0,95	0,95
COEFF. DI CONTEMPORANEITA'		[%]	100	100	100	50	100	100	100	100	100
DISTRIBUZIONE			Monofase L2+N	Monofase L3+N	Monofase L1+N	Quadripolare	Monofase L1+N	Monofase L1+N	Monofase L2+N	Monofase L3+N	Monofase L1+N
PROTEZIONE	Marca										
	Tipo										
	Taglia (Ith)	[A]	16	16	10	16	10	16	16	16	16
	Polarità/Curva		2 x 16 / C	2 x 16 / C	2 x 10 / C	4 x 16 / C	2 x 10 / C	2 x 16 / C	2 x 16 / C	2 x 16 / C	2 x 16 / C
	In Max/Min/Reg.	[A]	---/---/16	---/---/16	---/---/10	---/---/16	---/---/10	---/---/16	---/---/16	---/---/16	---/---/16
	Im Max/Min/Reg.	[A]	---/---/160	---/---/160	---/---/100	---/---/160	---/---/100	---/---/160	---/---/160	---/---/160	---/---/160
	P.d.I.	[kA]	10	10	20	15	20	6	6	6	6
	I differenziale (Id)	[A]	0,03 - Cl. A	0,03 - Cl. A	0,03 - Cl. A	0,03 - Cl. A	0,03 - Cl. A	0,03 - Cl. A	0,03 - Cl. A	0,03 - Cl. A	0,03 - Cl. A
	Esecuzione		MODULARE	MODULARE	MODULARE	MODULARE	MODULARE	MODULARE	MODULARE	MODULARE	MODULARE
LINEA	Tipo Isolante		FG16OR16	FG16OR16	FG16OR16	---	---	FG16OM16	FG16OM16	FG16OM16	FG16OM16
	Posa		143/8M61_/30/0,744	143/8M61_/30/0,744	143/8M61_/30/0,744	---	---	143/2M31_/30/0,8	143/2M31_/30/0,8	143/2M31_/30/0,8	143/2M31_/30/0,8
	Lunghezza	[m]	30	30	30	---	---	25	25	25	25
	Sezione	[mmq]	1(3G4)	1(3G4)	1(3G2,5)	---	---	1(3G4)	1(3G4)	1(3G4)	1(3G4)
	Portata (Iz)	[A]	29	29	22	---	---	32	32	32	32
	Caduta di tensione	[%]	1,83	1,83	1,23	0,21	0,21	1,25	1,25	0,71	0,71

REV	DATA	DESCRIZIONE	DISEGNATO	CONTROLLATO
00	15/06/2022	Definitivo		

COLLETTI INGEGNERIA
Via Pio Corsi, 44 - 14049 Nizza Monferrato

COMMITTENTE
COMUNE DI MALNATE
Realizzazione del nuovo "Polo Civico"
Malnate (VA)

OGGETTO
Quadro Piano Interrato

DENOMINAZIONE
Q-PINT

FILE U_Q-PINT_00002
DISEGNO Q-PINT
FOGLIO 2 SEGUE 3

Ing. Colletti Giorgio - TUTTI I DIRITTI RISERVATI

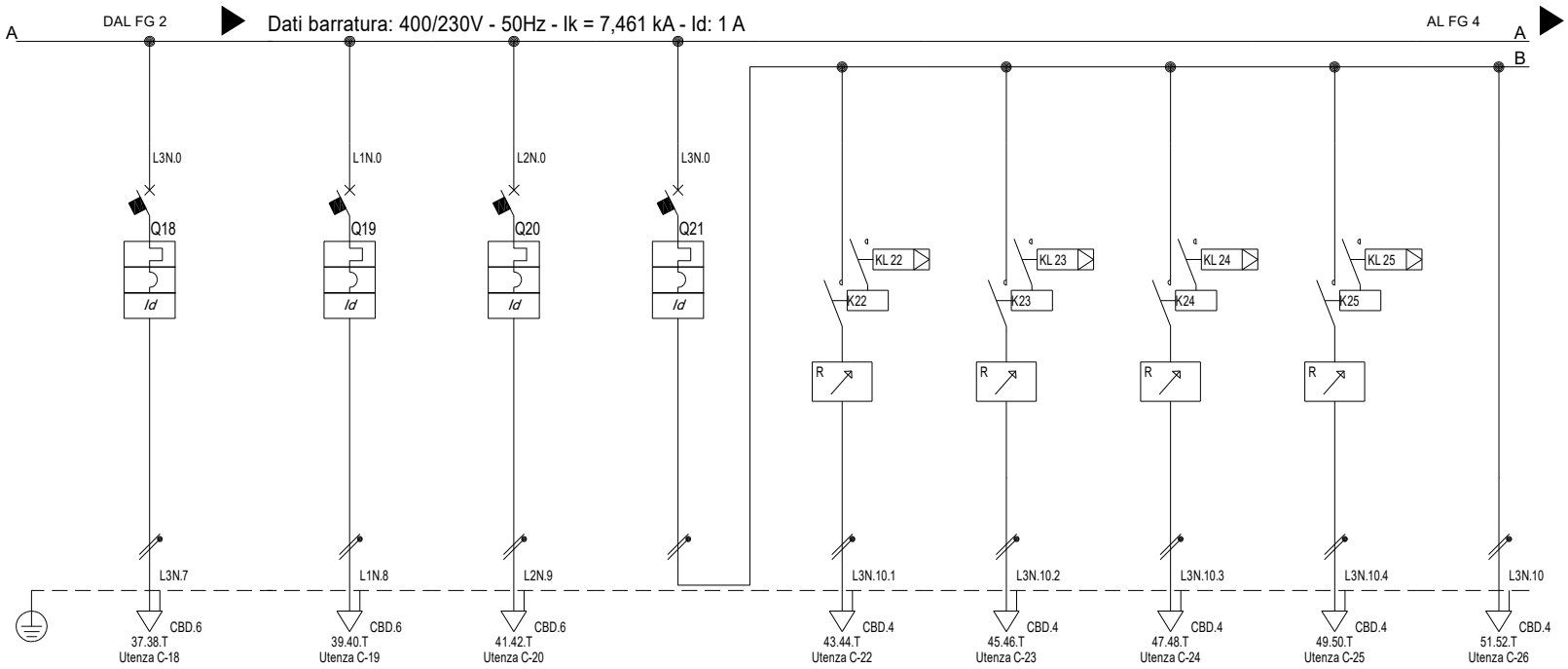

Sigla utenza			C-18	C-19	C-20	C-21	C-22	C-23	C-24	C-25	C-26
Descrizione			FM Archivio 2	Alim. Utenze Climatizzazione	Alim. Pressurizzazione Filtri	Illuminazione Filtri e Disimpegni	Accensione 1	Accensione 2	Accensione 3	Accensione 4	Accensioni Locali
POTENZA CONTEMPORANEA		[kW]	1	1,5	1,5	1,4	0,3	0,3	0,3	0,3	0,15
CORRENTE (Ib)		[A]	4,558	6,837	6,837	6,381	1,367	1,367	1,367	1,367	0,684
CosFi			0,95	0,95	0,95	0,95	0,95	0,95	0,95	0,95	0,95
COEFF. DI CONTEMPORANEITA'		[%]	100	100	100	100	100	100	100	100	100
DISTRIBUZIONE			Monofase L3+N	Monofase L1+N	Monofase L2+N	Monofase L3+N	Monofase L3+N	Monofase L3+N	Monofase L3+N	Monofase L3+N	Monofase L3+N
PROTEZIONE	Marca										
	Tipo										
	Taglia (Ith)	[A]	16	16	16	10	16	16	16	16	---
	Polarità/Curva		2 x 16 / C	2 x 16 / C	2 x 16 / C	2 x 10 / C	2 x 16	2 x 16	2 x 16	2 x 16	---
	In Max/Min/Reg.	[A]	---/---/16	---/---/16	---/---/16	---/---/10	16	16	16	16	---/---/---
	Im Max/Min/Reg.	[A]	---/---/160	---/---/160	---/---/160	---/---/100	---/---/---	---/---/---	---/---/---	---/---/---	---/---/---
	P.d.I.	[kA]	6	6	6	6	---	---	---	---	---
	I differenziale (Id)	[A]	0,03 - Cl. A	0,03 - Cl. A	0,03 - Cl. A	0,03 - Cl. A	---	---	---	---	---
	Esecuzione		MODULARE	MODULARE	MODULARE	MODULARE	MODULARE	MODULARE	MODULARE	MODULARE	---
LINEA	Tipo Isolante		FG16OM16	FG16OM16	FG16OM16	---	FG16OM16	FG16OM16	FG16OM16	FG16OM16	FG16OM16
	Posa		143/2M31_/30/0,8	143/2M31_/30/0,8	143/2M31_/30/0,8	---	143/2M31_/30/0,8	143/2M31_/30/0,8	143/2M31_/30/0,8	143/2M31_/30/0,8	143/2M25_/30/0,8
	Lunghezza	[m]	25	25	25	---	30	30	30	30	10
	Sezione	[mmq]	1(3G4)	1(3G4)	1(3G4)	---	1(3G2,5)	1(3G2,5)	1(3G2,5)	1(3G2,5)	1(3G2,5)
	Portata (Iz)	[A]	32	32	32	---	24	24	24	24	24
	Caduta di tensione	[%]	0,71	0,98	0,98	0,31	0,59	0,59	0,59	0,59	0,35

REV	DATA	DESCRIZIONE	DISEGNATO	CONTROLLATO
00	15/06/2022	Definitivo		

COLLETTI INGEGNERIA
Via Pio Corsi, 44 - 14049 Nizza Monferrato

COMMITTENTE
COMUNE DI MALNATE
Realizzazione del nuovo "Polo Civico"
Malnate (VA)

OGGETTO
Quadro Piano Interrato

DENOMINAZIONE
Q-PINT

FILE U_Q-PINT_00003
DISEGNO Q-PINT
FOGLIO 3 SEGUE 4

Ing. Colletti Giorgio - TUTTI I DIRITTI RISERVATI

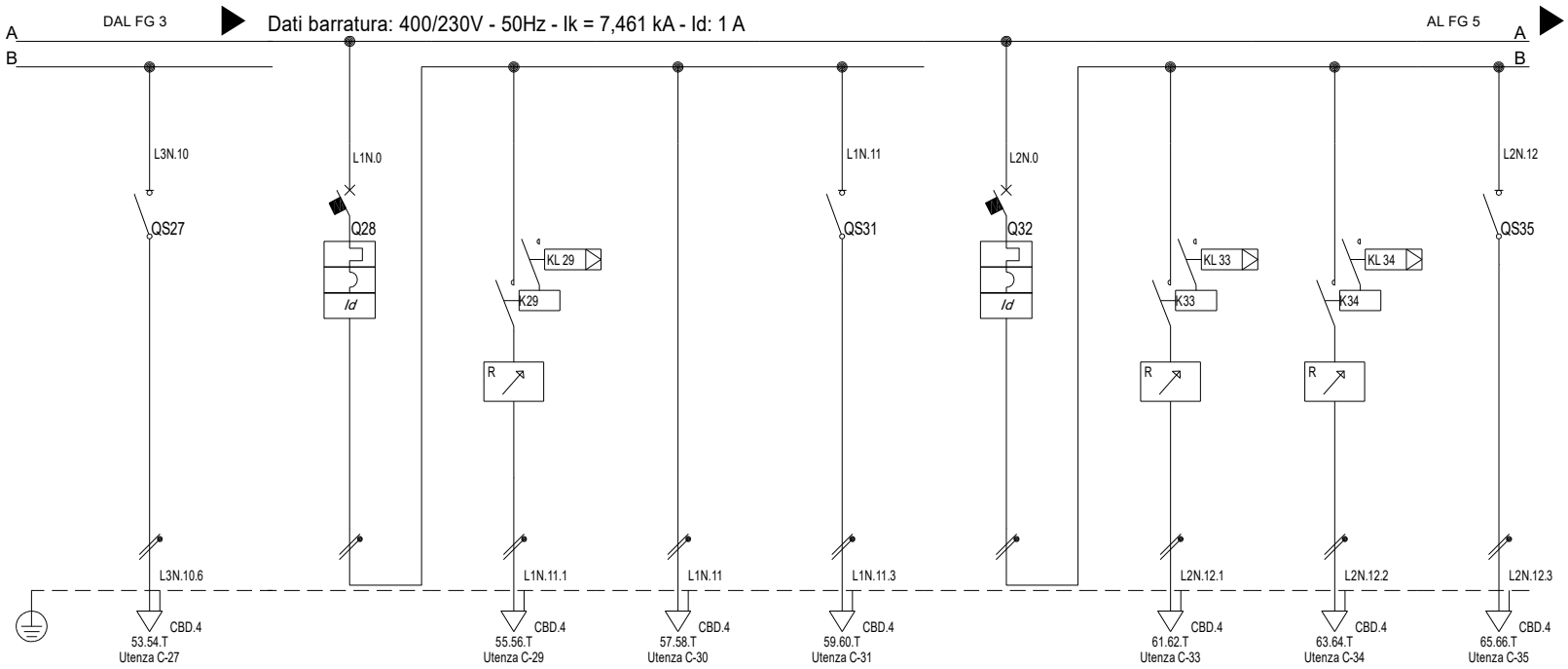

Sigla utenza			C-27	C-28	C-29	C-30	C-31	C-32	C-33	C-34	C-35
Descrizione			Emergenza	Illuminazione WC	Accensione 1	Accensioni Locali	Emergenza	Illuminazione Magazzino	Accensione 1	Accensione 2	Emergenza
POTENZA CONTEMPORANEA		[kW]	0,05	0,5	0,3	0,15	0,05	0,65	0,3	0,3	0,05
CORRENTE (Ib)		[A]	0,228	2,279	1,367	0,684	0,228	2,963	1,367	1,367	0,228
CosFi			0,95	0,95	0,95	0,95	0,95	0,95	0,95	0,95	0,95
COEFF. DI CONTEMPORANEITA'		[%]	100	100	100	100	100	100	100	100	100
DISTRIBUZIONE			Monofase L3+N	Monofase L1+N	Monofase L1+N	Monofase L1+N	Monofase L1+N	Monofase L2+N	Monofase L2+N	Monofase L2+N	Monofase L2+N
PROTEZIONE	Marca										
	Tipo										
	Taglia (Ith)	[A]	20	10	16	---	20	10	16	16	20
	Polarità/Curva		2 x 20	2 x 10 / C	2 x 16	---	2 x 20	2 x 10 / C	2 x 16	2 x 16	2 x 20
	In Max/Min/Reg.	[A]	20	---/---/10	16	---/---/---	20	---/---/10	16	16	20
	Im Max/Min/Reg.	[A]	---/---/---	---/---/100	---/---/---	---/---/---	---/---/---	---/---/100	---/---/---	---/---/---	---/---/---
	P.d.I.	[kA]	---	6	---	---	---	6	---	---	---
	I differenziale (Id)	[A]	---	0,03 - Cl. A	---	---	---	0,03 - Cl. A	---	---	---
	Esecuzione		MODULARE	MODULARE	MODULARE	---	MODULARE	MODULARE	MODULARE	MODULARE	MODULARE
LINEA	Tipo Isolante		FG16OM16	---	FG16OM16	FG16OM16	FG16OM16	---	FG16OM16	FG16OM16	FG16OM16
	Posa		143/2M31_/30/0,8	---	143/2M31_/30/0,8	143/2M25_/30/0,8	143/2M31_/30/0,8	---	143/2M31_/30/0,8	143/2M31_/30/0,8	143/2M31_/30/0,8
	Lunghezza	[m]	30	---	30	10	30	---	30	30	30
	Sezione	[mmq]	1(3G2,5)	---	1(3G2,5)	1(3G2,5)	1(3G2,5)	---	1(3G2,5)	1(3G2,5)	1(3G2,5)
	Portata (Iz)	[A]	24	---	24	24	24	---	24	24	24
	Caduta di tensione	[%]	0,35	0,23	0,52	0,28	0,28	0,25	0,53	0,53	0,29

REV	DATA	DESCRIZIONE	DISEGNATO	CONTROLLATO
00	15/06/2022	Definitivo		

COLLETTI INGEGNERIA
Via Pio Corsi, 44 - 14049 Nizza Monferrato

COMMITTENTE
COMUNE DI MALNATE
Realizzazione del nuovo "Polo Civico"
Malnate (VA)

OGGETTO
Quadro Piano Interrato

DENOMINAZIONE
Q-PINT

FILE U_Q-PINT_00004
DISEGNO Q-PINT
FOGLIO 4 SEGUE 5

Ing. Colletti Giorgio - TUTTI I DIRITTI RISERVATI

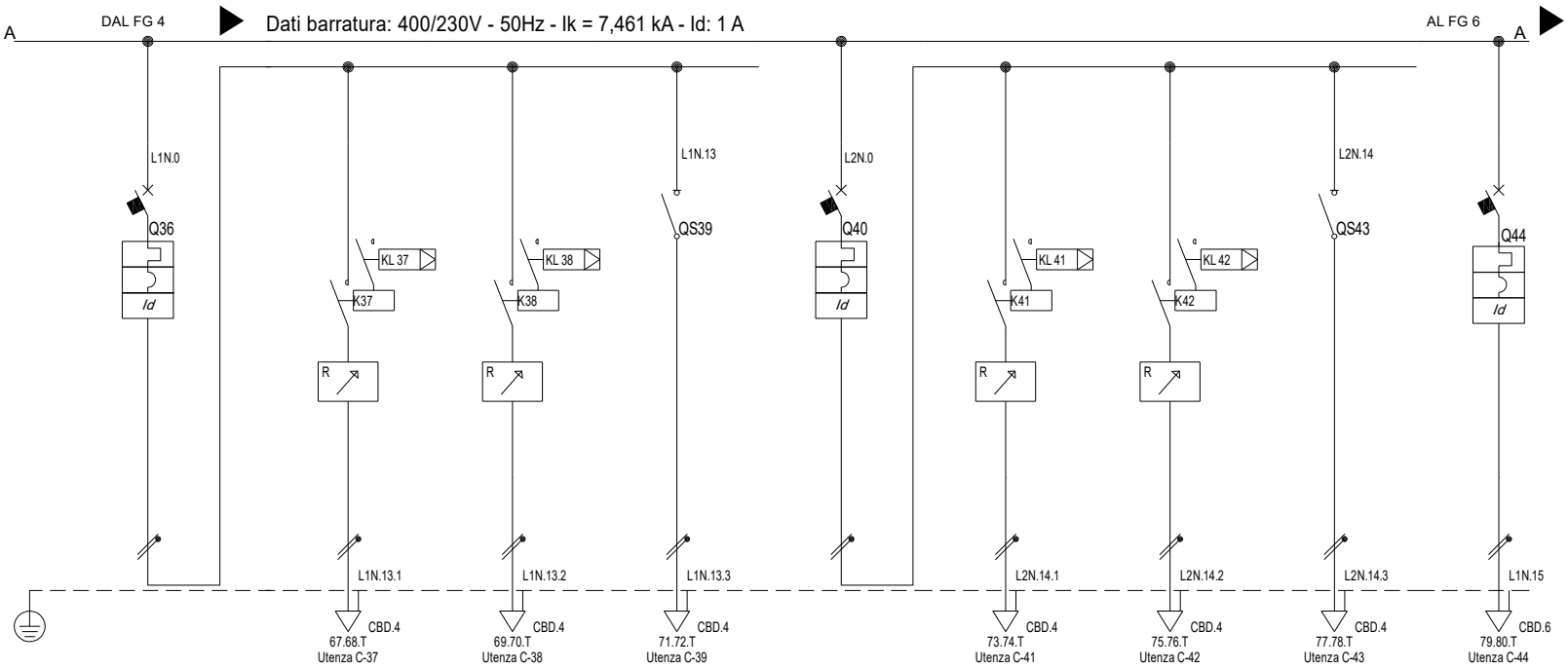

Sigla utenza			C-36	C-37	C-38	C-39	C-40	C-41	C-42	C-43	C-44
Descrizione			Illuminazione Archivio 1	Accensione 1	Accensione 2	Emergenza	Illuminazione Archivio 2	Accensione 1	Accensione 2	Emergenza	Alimentatore AusiliarioEN54-4 Rilevazione Incendi
POTENZA CONTEMPORANEA		[kW]	0,65	0,3	0,3	0,05	0,65	0,3	0,3	0,05	0,2
CORRENTE (Ib)		[A]	2,963	1,367	1,367	0,228	2,963	1,367	1,367	0,228	0,962
CosFi			0,95	0,95	0,95	0,95	0,95	0,95	0,95	0,95	0,9
COEFF. DI CONTEMPORANEITA'		[%]	100	100	100	100	100	100	100	100	100
DISTRIBUZIONE			Monofase L1+N	Monofase L1+N	Monofase L1+N	Monofase L1+N	Monofase L2+N	Monofase L2+N	Monofase L2+N	Monofase L2+N	Monofase L1+N
PROTEZIONE	Marca										
	Tipo										
	Taglia (Ith)	[A]	10	16	16	20	10	16	16	20	10
	Polarità/Curva		2 x 10 / C	2 x 16	2 x 16	2 x 20	2 x 10 / C	2 x 16	2 x 16	2 x 20	2 x 10 / C
	In Max/Min/Reg.	[A]	---/---/10	16	16	20	---/---/10	16	16	20	---/---/10
	Im Max/Min/Reg.	[A]	---/---/100	---/---/---	---/---/---	---/---/---	---/---/100	---/---/---	---/---/---	---/---/---	---/---/100
	P.d.I.	[kA]	6	---	---	---	6	---	---	---	6
	I differenziale (Id)	[A]	0,03 - Cl. A	---	---	---	0,03 - Cl. A	---	---	---	0,03 - Cl. A
	Esecuzione		MODULARE	MODULARE	MODULARE	MODULARE	MODULARE	MODULARE	MODULARE	MODULARE	MODULARE
LINEA	Tipo Isolante		---	FG16OM16	FG16OM16	FG16OM16	---	FG16OM16	FG16OM16	FG16OM16	FG16OM16
	Posa		---	143/2M31_/30/0,8	143/2M31_/30/0,8	143/2M31_/30/0,8	---	143/2M31_/30/0,8	143/2M31_/30/0,8	143/2M31_/30/0,8	143/2M_3A/30/0,8
	Lunghezza	[m]	---	30	30	30	---	30	30	30	25
	Sezione	[mmq]	---	1(3G2,5)	1(3G2,5)	1(3G2,5)	---	1(3G2,5)	1(3G2,5)	1(3G2,5)	1(3G4)
	Portata (Iz)	[A]	---	24	24	24	---	24	24	24	32
	Caduta di tensione	[%]	0,25	0,53	0,53	0,29	0,25	0,53	0,53	0,29	0,3

REV	DATA	DESCRIZIONE	DISEGNATO	CONTROLLATO
00	15/06/2022	Definitivo		

COLLETTI INGEGNERIA
Via Pio Corsi, 44 - 14049 Nizza Monferrato

COMMITTENTE
COMUNE DI MALNATE
Realizzazione del nuovo "Polo Civico"
Malnate (VA)

OGGETTO
Quadro Piano Interrato

DENOMINAZIONE
Q-PINT

FILE U_Q-PINT_00005
DISEGNO Q-PINT
FOGLIO 5 SEGUE 6

Ing. Colletti Giorgio - TUTTI I DIRITTI RISERVATI

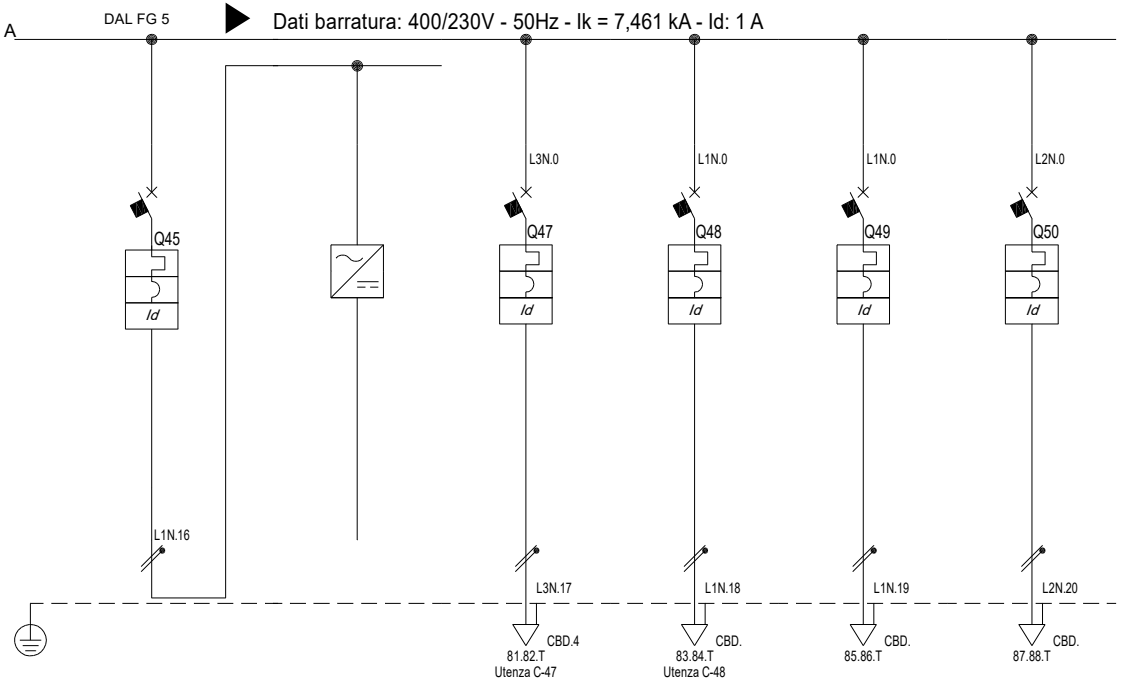

Sigla utenza			C-45	C-46	C-47	C-48	C-49	C-50			
Descrizione			Alimentatore 24Vcc Rilevazione Incendi	Alimentatore 24vcc Stabilizzato	Ausiliari	Alim. Unità BMS	Disponibile	Disponibile			
POTENZA CONTEMPORANEA		[kW]	0,2	0,2	0,5	0,5	0	0			
CORRENTE (Ib)		[A]	0,962	0,962	2,279	2,279	0	0			
CosFi			0,9	0,9	0,95	0,95	---	---			
COEFF. DI CONTEMPORANEITA'		[%]	100	100	100	100	100	100			
DISTRIBUZIONE			Monofase L1+N	Monofase L1+N	Monofase L3+N	Monofase L1+N	Monofase L1+N	Monofase L2+N			
PROTEZIONE	Marca										
	Tipo										
	Taglia (Ith)	[A]	10	---	10	10	16	10			
	Polarità/Curva		2 x 10 / C	---	2 x 10 / C	2 x 10 / C	2 x 16 / C	2 x 10 / C			
	In Max/Min/Reg.	[A]	---/---/10	---/---/---	---/---/10	---/---/10	---/---/16	---/---/10			
	Im Max/Min/Reg.	[A]	---/---/100	---/---/---	---/---/100	---/---/100	---/---/160	---/---/100			
	P.d.I.	[kA]	6	---	6	6	6	6			
	I differenziale (Id)	[A]	0,03 - Cl. A	---	0,03 - Cl. A	0,03 - Cl. A	0,03 - Cl. A	0,03 - Cl. A			
	Esecuzione		MODULARE	---	MODULARE	MODULARE	MODULARE	MODULARE			
LINEA	Tipo Isolante		---	FG16OM16	FG16OM16	---	---	---			
	Posa		---	143/1M__2/30/0,8	143/2M_3A/30/0,8	---	---	---			
	Lunghezza	[m]	---	30	10	---	---	---			
	Sezione	[mmq]	---	1(3G4)	1(3G2,5)	---	---	---			
	Portata (Iz)	[A]	---	26	24	---	---	---			
	Caduta di tensione	[%]	0,21	0,32	0,39	0,23	0,19	0,19			

REV	DATA	DESCRIZIONE	DISEGNATO	CONTROLLATO
00	15/06/2022	Definitivo		

COLLETTI INGEGNERIA
Via Pio Corsi, 44 - 14049 Nizza Monferrato

COMMITTENTE
COMUNE DI MALNATE
Realizzazione del nuovo "Polo Civico"
Malnate (VA)

OGGETTO
Quadro Piano Interrato

DENOMINAZIONE
Q-PINT

FILE U_Q-PINT_00006
DISEGNO Q-PINT
FOGLIO 6
SEGUE -

Ing. Colletti Giorgio - TUTTI I DIRITTI RISERVATI

Q-PT

Quadro Piano Terra

REV	DATA	DESCRIZIONE	DISEGNATO	CONTROLLATO
00	20/10/2023	Esecutivo		

COLLETTI INGEGNERIA
Via Pio Corsi, 44 - 14049 Nizza Monferrato

COMMITTENTE
COMUNE DI MALNATE
Realizzazione del nuovo "Polo Civico"
Malnate (VA)

OGGETTO
Quadro Piano Terra - Fronte Quadro

DENOMINAZIONE
FQ-Q-PT

FILE FQ-Q-PT_00001
DISEGNO FQ-Q-PT
FOGLIO 1 SEGUE -

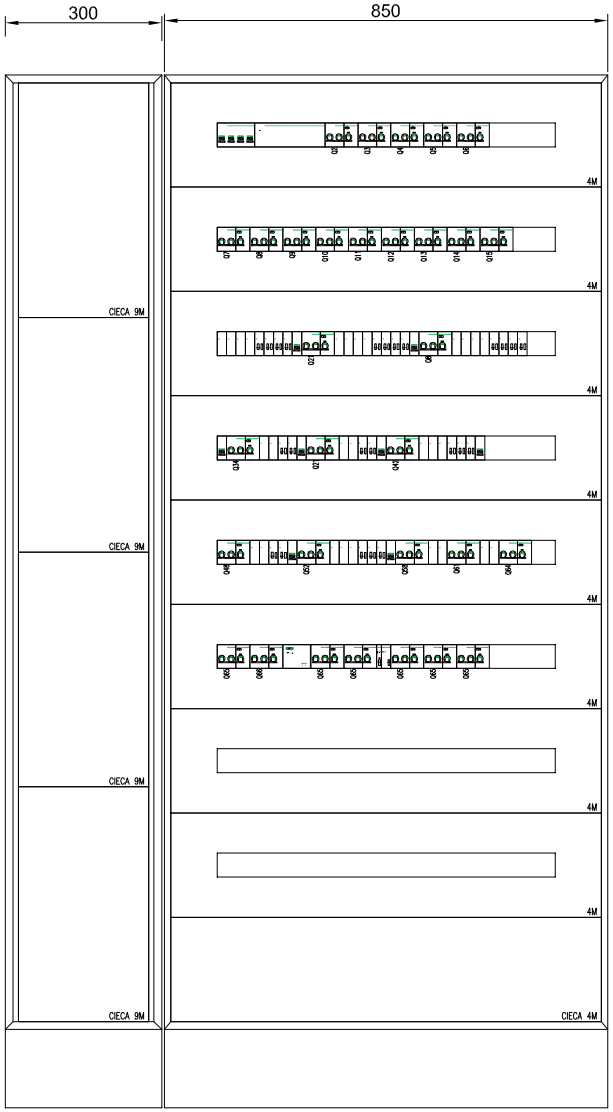

DIMENSIONI QUADRO (mm)	
ALTEZZA	2130
LARGHEZZA	1150
PROFONDITA'	257

REV	DATA	DESCRIZIONE	DISEGNATO	CONTROLLATO
00	20/10/2023	Esecutivo		

COLLETTI INGEGNERIA
Via Pio Corsi, 44 - 14049 Nizza Monferrato

COMMITTENTE
COMUNE DI MALNATE
Realizzazione del nuovo "Polo Civico"
Malnate (VA)

OGGETTO
Quadro Piano Terra - Fronte Quadro

DENOMINAZIONE
FQ-Q-PT

FILE FQ-Q-PT_00001
DISEGNO FQ-Q-PT
FOGLIO 1
SEGUE -

Da Quadro:	QGBT
Partenza:	C-17
Cavo [mm²]:	1(5G25)
Lunghezza [m]:	25
Tensione [V]:	400
Frequenza [Hz]:	50
Polarità:	Quadripolare
Tipo morsetto:	CBD.35
Numerazione morsetto:	1.2.3.4.T

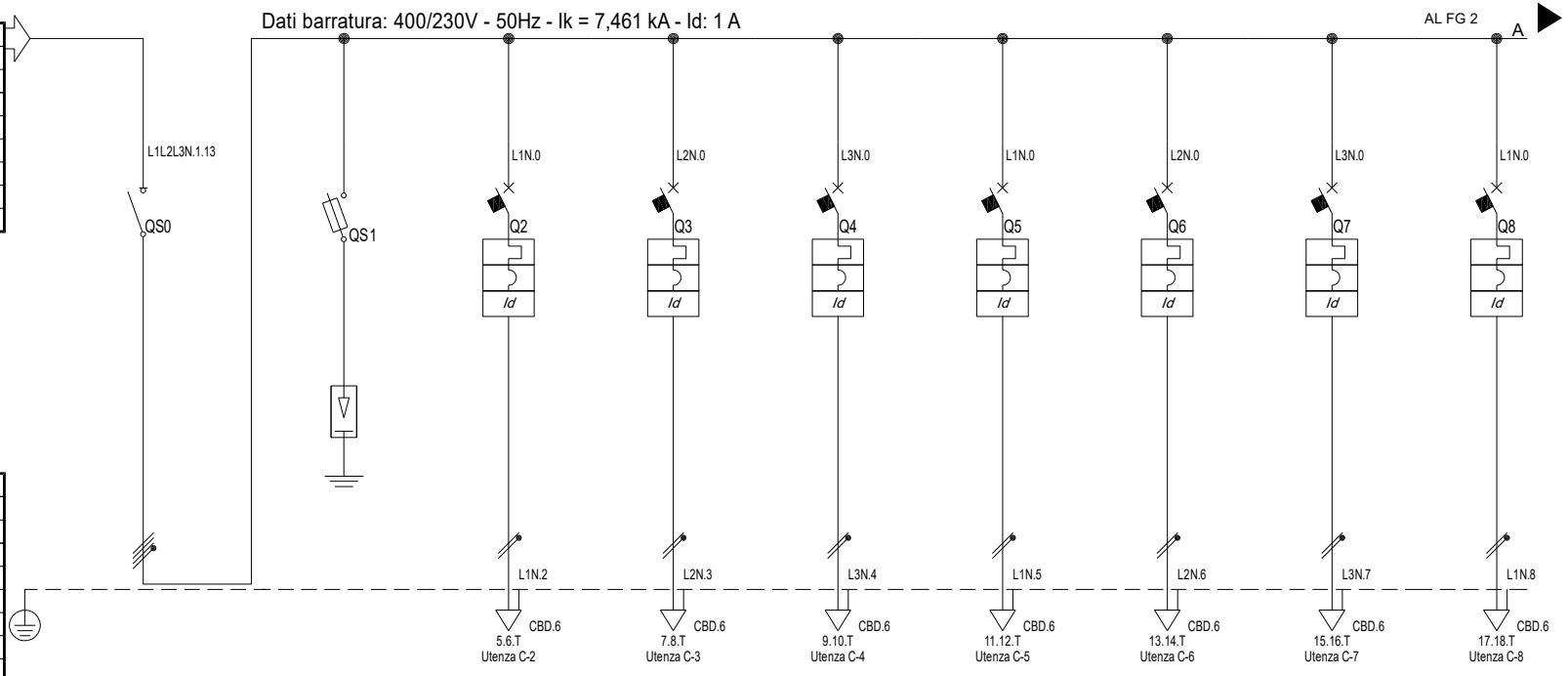

Prefisso quadro:	Q-PT
Alimentazione:	Quadripolare
Ik Max [kA]:	7,606
Tensione nominale di impiego [V]:	400
Tensione di isolamento nominale[V]:	
Frequenza [Hz]:	50
Corrente ammissibile 1 s [kA]:	10
Grado di protezione IP:	---
Codice:	Q-PT

Sigla utenza			C-0	C-1	C-2	C-3	C-4	C-5	C-6	C-7	C-8
Descrizione			Genrale Piano Terra	Protezione da sovratensioni Tipo 2	FM1 Sala Polifunzionale	FM2 Sala Polifunzionale	FM1 Ingressi e Civic Center	FM2 Ingressi e Civic Center	FM Area Bambini	FM Scala A	FM Scala B
POTENZA CONTEMPORANEA		[kW]	18	0	2	2	2	2	2	2	2
CORRENTE (Ib)		[A]	30	0	9,116	9,116	9,116	9,116	9,116	9,116	9,116
CosFi			0,949	---	0,95	0,95	0,95	0,95	0,95	0,95	0,95
COEFF. DI CONTEMPORANEITA'		[%]	70	100	100	100	100	100	100	100	100
DISTRIBUZIONE			Quadripolare	Quadripolare	Monofase L1+N	Monofase L2+N	Monofase L3+N	Monofase L1+N	Monofase L2+N	Monofase L3+N	Monofase L1+N
PROTEZIONE	Marca										
	Tipo										
	Taglia (Ith)	[A]	63	---	16	16	16	16	16	16	16
	Polarità/Curva		4 x 63	---	2 x 16 / C	2 x 16 / C	2 x 16 / C	2 x 16 / C	2 x 16 / C	2 x 16 / C	2 x 16 / C
	In Max/Min/Reg.	[A]	63	---/---/---	---/---/16	---/---/16	---/---/16	---/---/16	---/---/16	---/---/16	---/---/16
	Im Max/Min/Reg.	[A]	---/---/---	---/---/---	---/---/160	---/---/160	---/---/160	---/---/160	---/---/160	---/---/160	---/---/160
	P.d.I.	[kA]	---	---	6	6	6	6	6	6	6
	I differenziale (Id)	[A]	---	---	0,03 - Cl. A	0,03 - Cl. A	0,03 - Cl. A	0,03 - Cl. A	0,03 - Cl. A	0,03 - Cl. A	0,03 - Cl. A
	Esecuzione		MODULARE	---	MODULARE	MODULARE	MODULARE	MODULARE	MODULARE	MODULARE	MODULARE
LINEA	Tipo Isolante		---	---	FG16OM16	FG16OM16	FG16OM16	FG16OM16	FG16OM16	FG16OM16	FG16OM16
	Posa		---	---	143/2M31_/30/0,8	143/2M31_/30/0,8	143/2M31_/30/0,8	143/2M31_/30/0,8	143/2M31_/30/0,8	143/2M31_/30/0,8	143/2M31_/30/0,8
	Lunghezza	[m]	---	---	25	25	25	25	25	25	25
	Sezione	[mmq]	---	---	1(3G4)	1(3G4)	1(3G4)	1(3G4)	1(3G4)	1(3G4)	1(3G4)
	Portata (Iz)	[A]	---	---	32	32	32	32	32	32	32
	Caduta di tensione	[%]	0,28	0,28	1,34	1,34	1,34	1,34	1,34	1,34	1,34

REV	DATA	DESCRIZIONE	DISEGNATO	CONTROLLATO
00	15/06/2022	Definitivo		

COLLETTI INGEGNERIA
Via Pio Corsi, 44 - 14049 Nizza Monferrato

COMMITTENTE
COMUNE DI MALNATE
Realizzazione del nuovo "Polo Civico"
Malnate (VA)

OGGETTO
Quadro Piano Terra

DENOMINAZIONE
Q-PT

FILE U_Q-PT_00001
DISEGNO Q-PT
FOGLIO 1 SEGUE 2

Ing. Colletti Giorgio - TUTTI I DIRITTI RISERVATI

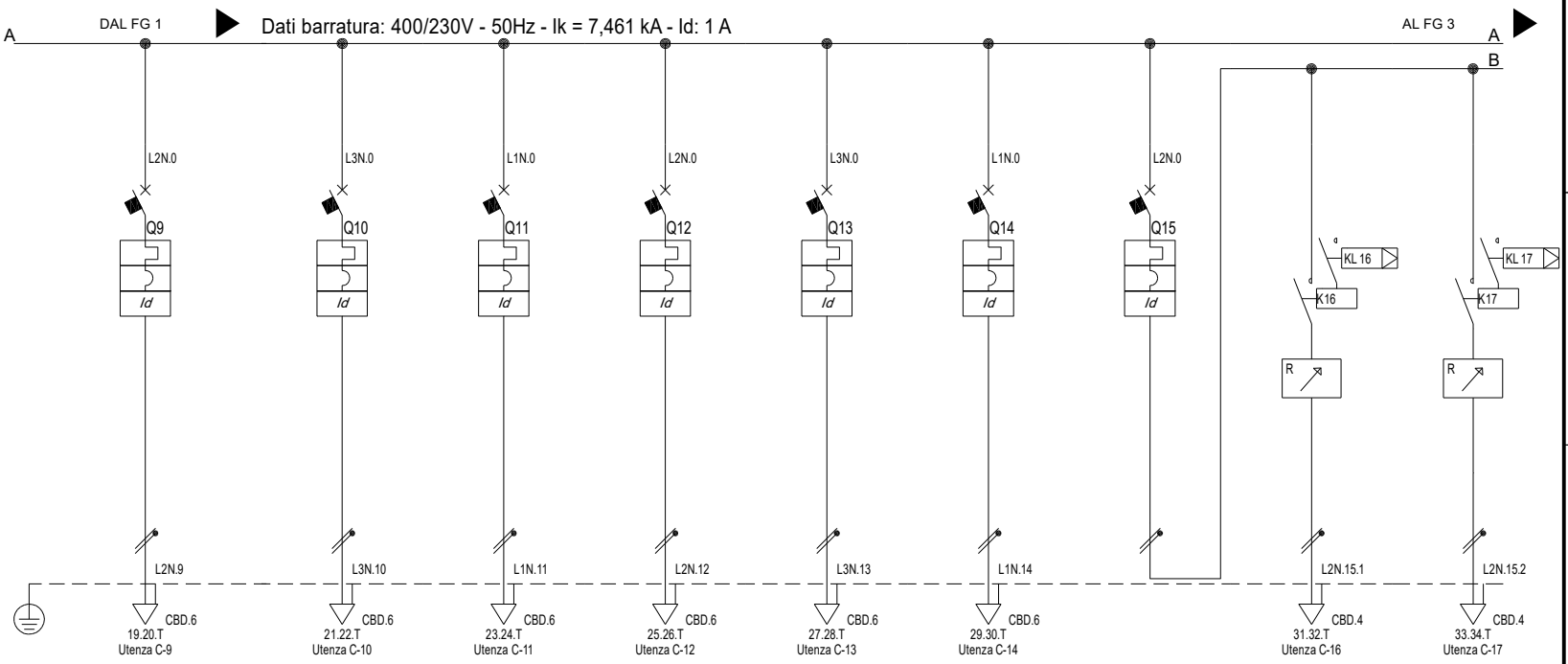

Sigla utenza			C-9	C-10	C-11	C-12	C-13	C-14	C-15	C-16	C-17
Descrizione			FM1 Corridoi/Disimpegni/WC	FM2 Corridoi/Disimpegni/WC	FM Ufficio	FM Locali Tecnici	FM Emeroteca	Alim. Utenze Climatizzazione	Illuminazione Sala Polifunzionale	Accensione 1	Accensione 2
POTENZA CONTEMPORANEA		[kW]	2	2	2	2	2	2	1,25	0,3	0,3
CORRENTE (Ib)		[A]	9,116	9,116	9,116	9,116	9,116	9,116	5,698	1,367	1,367
CosFi			0,95	0,95	0,95	0,95	0,95	0,95	0,95	0,95	0,95
COEFF. DI CONTEMPORANEITA'		[%]	100	100	100	100	100	100	100	100	100
DISTRIBUZIONE			Monofase L2+N	Monofase L3+N	Monofase L1+N	Monofase L2+N	Monofase L3+N	Monofase L1+N	Monofase L2+N	Monofase L2+N	Monofase L2+N
PROTEZIONE	Marca										
	Tipo										
	Taglia (Ith)	[A]	16	16	16	16	16	16	10	16	16
	Polarità/Curva		2 x 16 / C	2 x 16 / C	2 x 16 / C	2 x 16 / C	2 x 16 / C	2 x 16 / C	2 x 10 / C	2 x 16	2 x 16
	In Max/Min/Reg.	[A]	---/---/16	---/---/16	---/---/16	---/---/16	---/---/16	---/---/16	---/---/10	16	16
	Im Max/Min/Reg.	[A]	---/---/160	---/---/160	---/---/160	---/---/160	---/---/160	---/---/160	---/---/100	---/---/---	---/---/---
	P.d.I.	[kA]	6	6	6	6	6	6	6	---	---
	I differenziale (Id)	[A]	0,03 - Cl. A	0,03 - Cl. A	0,03 - Cl. A	0,03 - Cl. A	0,03 - Cl. A	0,03 - Cl. A	0,03 - Cl. A	---	---
	Esecuzione		MODULARE	MODULARE	MODULARE	MODULARE	MODULARE	MODULARE	MODULARE	MODULARE	MODULARE
LINEA	Tipo Isolante		FG16OM16	FG16OM16	FG16OM16	FG16OM16	FG16OM16	FG16OM16	---	FG16OM16	FG16OM16
	Posa		143/2M31_/30/0,8	143/2M31_/30/0,8	143/2M31_/30/0,8	143/2M31_/30/0,8	143/2M31_/30/0,8	143/2M31_/30/0,8	---	143/2M31_/30/0,8	143/2M31_/30/0,8
	Lunghezza	[m]	25	25	25	25	25	25	---	30	30
	Sezione	[mmq]	1(3G4)	1(3G4)	1(3G4)	1(3G4)	1(3G4)	1(3G4)	---	1(3G2,5)	1(3G2,5)
	Portata (Iz)	[A]	32	32	32	32	32	32	---	24	24
	Caduta di tensione	[%]	1,34	1,34	1,34	1,34	1,34	1,34	0,38	0,67	0,67

REV	DATA	DESCRIZIONE	DISEGNATO	CONTROLLATO
00	15/06/2022	Definitivo		

COLLETTI INGEGNERIA
Via Pio Corsi, 44 - 14049 Nizza Monferrato

COMMITTENTE
COMUNE DI MALNATE
Realizzazione del nuovo "Polo Civico"
Malnate (VA)

OGGETTO
Quadro Piano Terra

DENOMINAZIONE
Q-PT

FILE U_Q-PT_00002
DISEGNO Q-PT
FOGLIO 2 SEGUE 3

Ing. Colletti Giorgio - TUTTI I DIRITTI RISERVATI

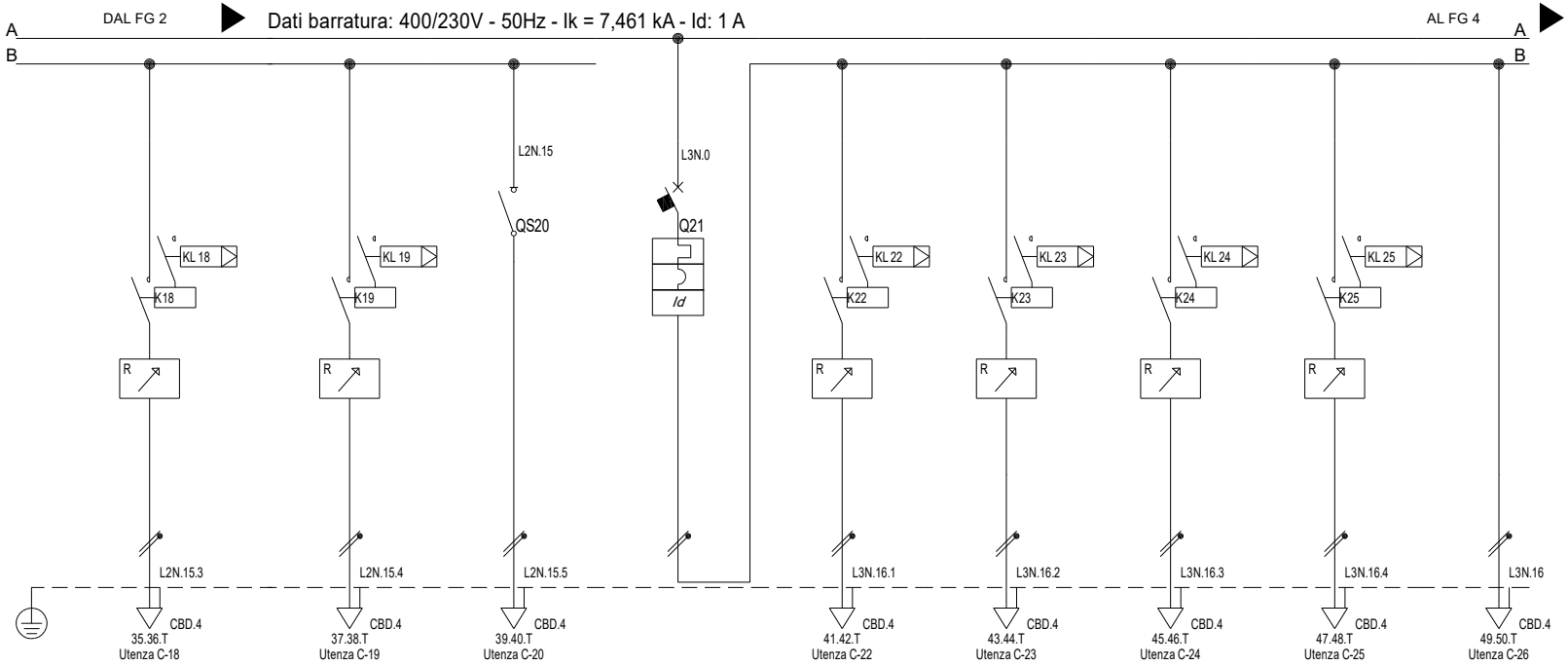

Sigla utenza			C-18	C-19	C-20	C-21	C-22	C-23	C-24	C-25	C-26
Descrizione			Accensione 3	Accensione 4	Emergenza	Illuminazione Ingressi e Civic Center	Accensione 1	Accensione 2	Accensione 3	Accensione 4	Accensioni Locali
POTENZA CONTEMPORANEA		[kW]	0,3	0,3	0,05	1,4	0,3	0,3	0,3	0,3	0,15
CORRENTE (Ib)		[A]	1,367	1,367	0,228	6,381	1,367	1,367	1,367	1,367	0,684
CosFi			0,95	0,95	0,95	0,95	0,95	0,95	0,95	0,95	0,95
COEFF. DI CONTEMPORANEITA'		[%]	100	100	100	100	100	100	100	100	100
DISTRIBUZIONE			Monofase L2+N	Monofase L2+N	Monofase L2+N	Monofase L3+N	Monofase L3+N	Monofase L3+N	Monofase L3+N	Monofase L3+N	Monofase L3+N
PROTEZIONE	Marca										
	Tipo										
	Taglia (Ith)	[A]	16	16	20	10	16	16	16	16	---
	Polarità/Curva		2 x 16	2 x 16	2 x 20	2 x 10 / C	2 x 16	2 x 16	2 x 16	2 x 16	---
	In Max/Min/Reg.	[A]	16	16	20	---/---/10	16	16	16	16	---/---/---
	Im Max/Min/Reg.	[A]	---/---/---	---/---/---	---/---/---	---/---/100	---/---/---	---/---/---	---/---/---	---/---/---	---/---/---
	P.d.I.	[kA]	---	---	---	6	---	---	---	---	---
	I differenziale (Id)	[A]	---	---	---	0,03 - Cl. A	---	---	---	---	---
	Esecuzione		MODULARE	MODULARE	MODULARE	MODULARE	MODULARE	MODULARE	MODULARE	MODULARE	---
LINEA	Tipo Isolante		FG16OM16	FG16OM16	FG16OM16	---	FG16OM16	FG16OM16	FG16OM16	FG16OM16	FG16OM16
	Posa		143/2M31_/30/0,8	143/2M31_/30/0,8	143/2M31_/30/0,8	---	143/2M31_/30/0,8	143/2M31_/30/0,8	143/2M31_/30/0,8	143/2M31_/30/0,8	143/2M25_/30/0,8
	Lunghezza	[m]	30	30	30	---	30	30	30	30	10
	Sezione	[mmq]	1(3G2,5)	1(3G2,5)	1(3G2,5)	---	1(3G2,5)	1(3G2,5)	1(3G2,5)	1(3G2,5)	1(3G2,5)
	Portata (Iz)	[A]	24	24	24	---	24	24	24	24	24
	Caduta di tensione	[%]	0,67	0,67	0,43	0,4	0,68	0,68	0,68	0,68	0,44

REV	DATA	DESCRIZIONE	DISEGNATO	CONTROLLATO
00	15/06/2022	Definitivo		

COLLETTI INGEGNERIA
Via Pio Corsi, 44 - 14049 Nizza Monferrato

COMMITTENTE
COMUNE DI MALNATE
Realizzazione del nuovo "Polo Civico"
Malnate (VA)

OGGETTO
Quadro Piano Terra

DENOMINAZIONE
Q-PT

FILE U_Q-PT_00003
DISEGNO Q-PT
FOGLIO 3 SEGUE 4

Ing. Colletti Giorgio - TUTTI I DIRITTI RISERVATI

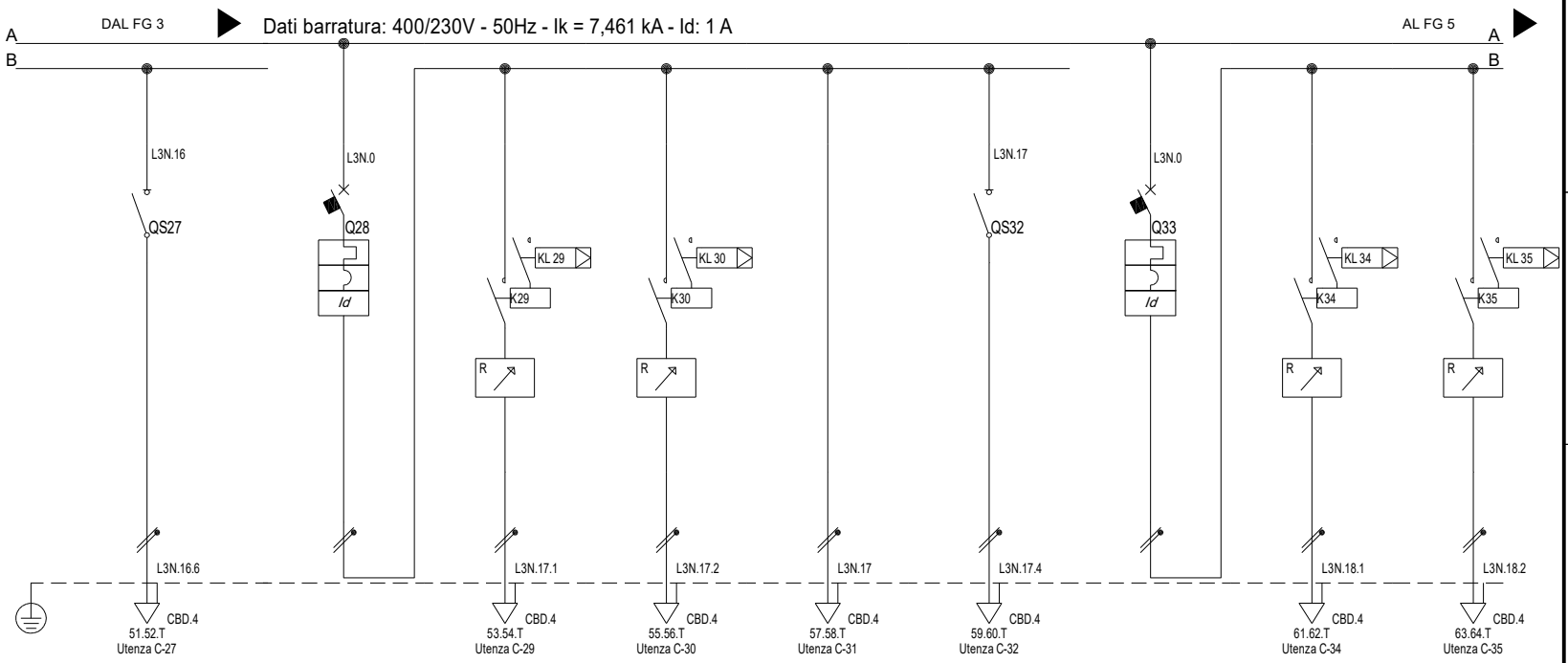

Sigla utenza			C-27	C-28	C-29	C-30	C-31	C-32	C-33	C-34	C-35
Descrizione			Emergenza	Illuminazione BAR Circuito 1	Accensione 1	Accensione 2	Accensioni Locali	Emergenza	Illuminazione BAR Circuito 2	Accensione 3	Accensione 4
POTENZA CONTEMPORANEA		[kW]	0,05	0,8	0,3	0,3	0,15	0,05	0,8	0,3	0,3
CORRENTE (Ib)		[A]	0,228	3,646	1,367	1,367	0,684	0,228	3,646	1,367	1,367
CosFi			0,95	0,95	0,95	0,95	0,95	0,95	0,95	0,95	0,95
COEFF. DI CONTEMPORANEITA'		[%]	100	100	100	100	100	100	100	100	100
DISTRIBUZIONE			Monofase L3+N	Monofase L3+N	Monofase L3+N	Monofase L3+N	Monofase L3+N	Monofase L3+N	Monofase L3+N	Monofase L3+N	Monofase L3+N
PROTEZIONE	Marca										
	Tipo										
	Taglia (Ith)	[A]	20	10	16	16	---	20	10	16	16
	Polarità/Curva		2 x 20	2 x 10 / C	2 x 16	2 x 16	---	2 x 20	2 x 10 / C	2 x 16	2 x 16
	In Max/Min/Reg.	[A]	20	---/---/10	16	16	---/---/---	20	---/---/10	16	16
	Im Max/Min/Reg.	[A]	---/---/---	---/---/100	---/---/---	---/---/---	---/---/---	---/---/---	---/---/100	---/---/---	---/---/---
	P.d.I.	[kA]	---	6	---	---	---	---	6	---	---
	I differenziale (Id)	[A]	---	0,03 - Cl. A	---	---	---	---	0,03 - Cl. A	---	---
	Esecuzione		MODULARE	MODULARE	MODULARE	MODULARE	---	MODULARE	MODULARE	MODULARE	MODULARE
LINEA	Tipo Isolante		FG16OM16	---	FG16OM16	FG16OM16	FG16OM16	FG16OM16	---	FG16OM16	FG16OM16
	Posa		143/2M31_/30/0,8	---	143/2M31_/30/0,8	143/2M31_/30/0,8	143/2M25_/30/0,8	143/2M31_/30/0,8	---	143/2M31_/30/0,8	143/2M31_/30/0,8
	Lunghezza	[m]	30	---	30	30	10	30	---	30	30
	Sezione	[mmq]	1(3G2,5)	---	1(3G2,5)	1(3G2,5)	1(3G2,5)	1(3G2,5)	---	1(3G2,5)	1(3G2,5)
	Portata (Iz)	[A]	24	---	24	24	24	24	---	24	24
	Caduta di tensione	[%]	0,44	0,35	0,63	0,63	0,39	0,39	0,35	0,63	0,63

REV	DATA	DESCRIZIONE	DISEGNATO	CONTROLLATO
00	15/06/2022	Definitivo		

COLLETTI INGEGNERIA
Via Pio Corsi, 44 - 14049 Nizza Monferrato

COMMITTENTE
COMUNE DI MALNATE
Realizzazione del nuovo "Polo Civico"
Malnate (VA)

OGGETTO
Quadro Piano Terra

DENOMINAZIONE
Q-PT

FILE U_Q-PT_00004
DISEGNO Q-PT
FOGLIO 4 SEGUE 5

Ing. Colletti Giorgio - TUTTI I DIRITTI RISERVATI

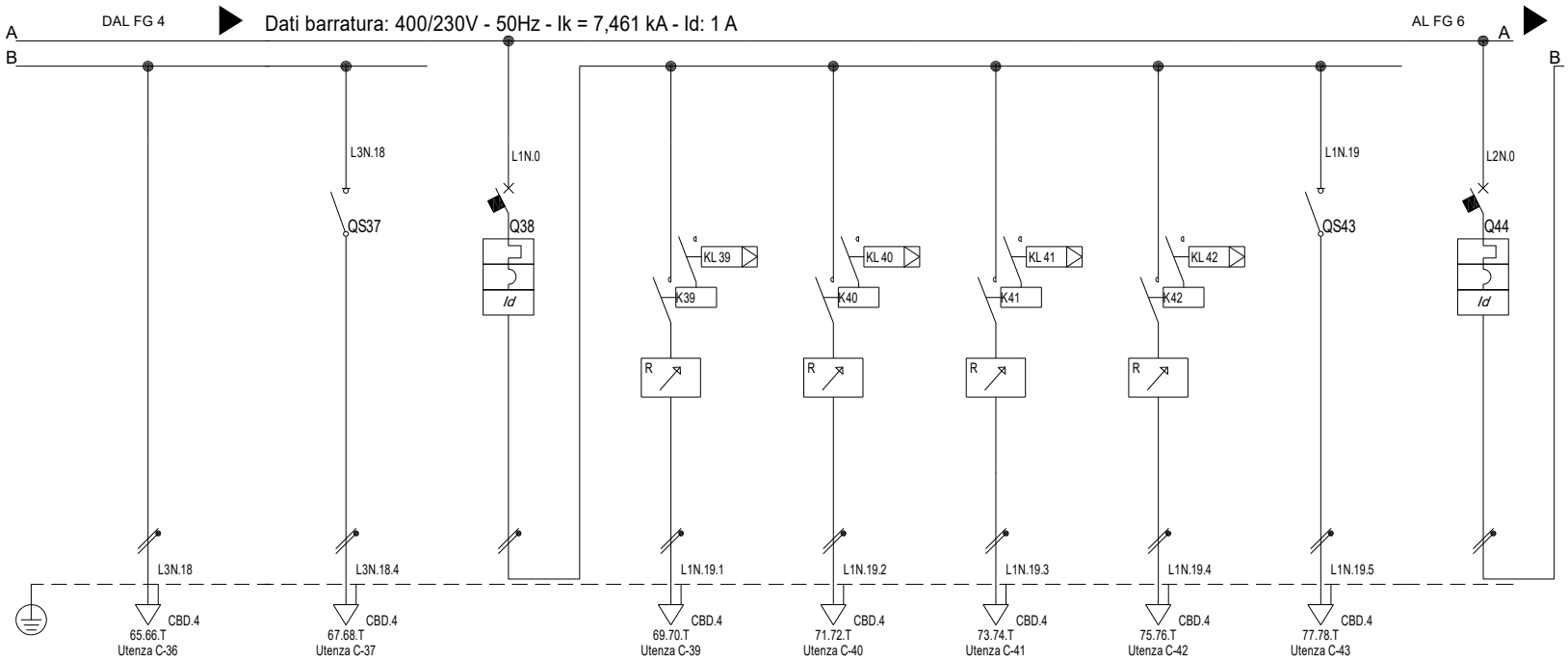

Sigla utenza			C-36	C-37	C-38	C-39	C-40	C-41	C-42	C-43	C-44
Descrizione			Accensioni Locali	Emergenza	Illuminazione Area Bambini	Accensione 1	Accensione 2	Accensione 3	Accensione 4	Emergenza	Illuminazione Scala 1
POTENZA CONTEMPORANEA		[kW]	0,15	0,05	1,15	0,25	0,25	0,3	0,3	0,05	0,55
CORRENTE (Ib)		[A]	0,684	0,228	5,242	1,14	1,14	1,367	1,367	0,228	2,507
CosFi			0,95	0,95	0,95	0,95	0,95	0,95	0,95	0,95	0,95
COEFF. DI CONTEMPORANEITA'		[%]	100	100	100	100	100	100	100	100	100
DISTRIBUZIONE			Monofase L3+N	Monofase L3+N	Monofase L1+N	Monofase L1+N	Monofase L1+N	Monofase L1+N	Monofase L1+N	Monofase L1+N	Monofase L2+N
PROTEZIONE	Marca										
	Tipo										
	Taglia (Ith)	[A]	---	20	10	16	16	16	16	20	10
	Polarità/Curva		---	2 x 20	2 x 10 / C	2 x 16	2 x 16	2 x 16	2 x 16	2 x 20	2 x 10 / C
	In Max/Min/Reg.	[A]	---/---/---	20	---/---/10	16	16	16	16	20	---/---/10
	Im Max/Min/Reg.	[A]	---/---/---	---/---/---	---/---/100	---/---/---	---/---/---	---/---/---	---/---/---	---/---/---	---/---/100
	P.d.I.	[kA]	---	---	6	---	---	---	---	---	6
	I differenziale (Id)	[A]	---	---	0,03 - Cl. A	---	---	---	---	---	0,03 - Cl. A
	Esecuzione		---	MODULARE	MODULARE	MODULARE	MODULARE	MODULARE	MODULARE	MODULARE	MODULARE
LINEA	Tipo Isolante		FG16OM16	FG16OM16	---	FG16OM16	FG16OM16	FG16OM16	FG16OM16	FG16OM16	---
	Posa		143/2M25_/30/0,8	143/2M31_/30/0,8	---	143/2M31_/30/0,8	143/2M31_/30/0,8	143/2M31_/30/0,8	143/2M31_/30/0,8	143/2M31_/30/0,8	---
	Lunghezza	[m]	10	30	---	30	30	30	30	30	---
	Sezione	[mmq]	1(3G2,5)	1(3G2,5)	---	1(3G2,5)	1(3G2,5)	1(3G2,5)	1(3G2,5)	1(3G2,5)	---
	Portata (Iz)	[A]	24	24	---	24	24	24	24	24	---
	Caduta di tensione	[%]	0,39	0,39	0,38	0,61	0,61	0,66	0,66	0,42	0,33

REV	DATA	DESCRIZIONE	DISEGNATO	CONTROLLATO
00	15/06/2022	Definitivo		

COLLETTI INGEGNERIA
Via Pio Corsi, 44 - 14049 Nizza Monferrato

COMMITTENTE
COMUNE DI MALNATE
Realizzazione del nuovo "Polo Civico"
Malnate (VA)

OGGETTO
Quadro Piano Terra

DENOMINAZIONE
Q-PT

FILE U_Q-PT_00005
DISEGNO Q-PT
FOGLIO 5 SEGUE 6

Ing. Colletti Giorgio - TUTTI I DIRITTI RISERVATI

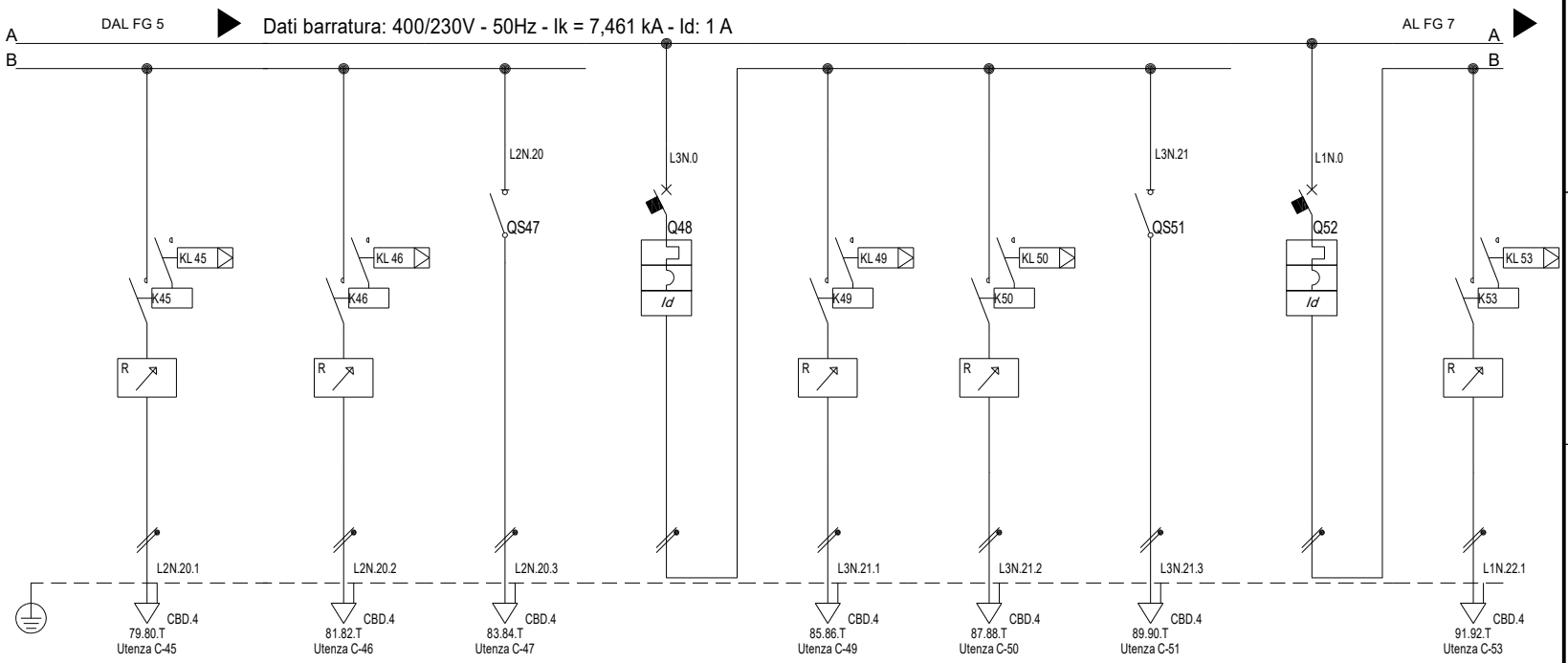

Sigla utenza			C-45	C-46	C-47	C-48	C-49	C-50	C-51	C-52	C-53
Descrizione			Accensione 1	Accensione 2	Emergenza	Illuminazione Scala 2	Accensione 1	Accensione 2	Emergenza	Illuminazione Disimpegni e Corridoi	Accensione 1
POTENZA CONTEMPORANEA		[kW]	0,25	0,25	0,05	0,55	0,25	0,25	0,05	1	0,25
CORRENTE (Ib)		[A]	1,14	1,14	0,228	2,507	1,14	1,14	0,228	4,558	1,14
CosFi			0,95	0,95	0,95	0,95	0,95	0,95	0,95	0,95	0,95
COEFF. DI CONTEMPORANEITA'		[%]	100	100	100	100	100	100	100	100	100
DISTRIBUZIONE			Monofase L2+N	Monofase L2+N	Monofase L2+N	Monofase L3+N	Monofase L3+N	Monofase L3+N	Monofase L3+N	Monofase L1+N	Monofase L1+N
PROTEZIONE	Marca										
	Tipo										
	Taglia (Ith)	[A]	16	16	20	10	16	16	20	10	16
	Polarità/Curva		2 x 16	2 x 16	2 x 20	2 x 10 / C	2 x 16	2 x 16	2 x 20	2 x 10 / C	2 x 16
	In Max/Min/Reg.	[A]	16	16	20	---/---/10	16	16	20	---/---/10	16
	Im Max/Min/Reg.	[A]	---/---/---	---/---/---	---/---/---	---/---/100	---/---/---	---/---/---	---/---/---	---/---/100	---/---/---
	P.d.I.	[kA]	---	---	---	6	---	---	---	6	---
	I differenziale (Id)	[A]	---	---	---	0,03 - Cl. A	---	---	---	0,03 - Cl. A	---
	Esecuzione		MODULARE	MODULARE	MODULARE	MODULARE	MODULARE	MODULARE	MODULARE	MODULARE	MODULARE
LINEA	Tipo Isolante		FG16OM16	FG16OM16	FG16OM16	---	FG16OM16	FG16OM16	FG16OM16	---	FG16OM16
	Posa		143/2M31_/30/0,8	143/2M31_/30/0,8	143/2M31_/30/0,8	---	143/2M31_/30/0,8	143/2M31_/30/0,8	143/2M31_/30/0,8	---	143/2M31_/30/0,8
	Lunghezza	[m]	30	30	30	---	30	30	30	---	30
	Sezione	[mmq]	1(3G2,5)	1(3G2,5)	1(3G2,5)	---	1(3G2,5)	1(3G2,5)	1(3G2,5)	---	1(3G2,5)
	Portata (Iz)	[A]	24	24	24	---	24	24	24	---	24
	Caduta di tensione	[%]	0,56	0,56	0,37	0,33	0,56	0,56	0,37	0,36	0,6

REV	DATA	DESCRIZIONE	DISEGNATO	CONTROLLATO
00	15/06/2022	Definitivo		

COLLETTI INGEGNERIA
Via Pio Corsi, 44 - 14049 Nizza Monferrato

COMMITTENTE
COMUNE DI MALNATE
Realizzazione del nuovo "Polo Civico"
Malnate (VA)

OGGETTO
Quadro Piano Terra

DENOMINAZIONE
Q-PT

FILE U_Q-PT_00006
DISEGNO Q-PT
FOGLIO 6 SEGUE 7

Ing. Colletti Giorgio - TUTTI I DIRITTI RISERVATI

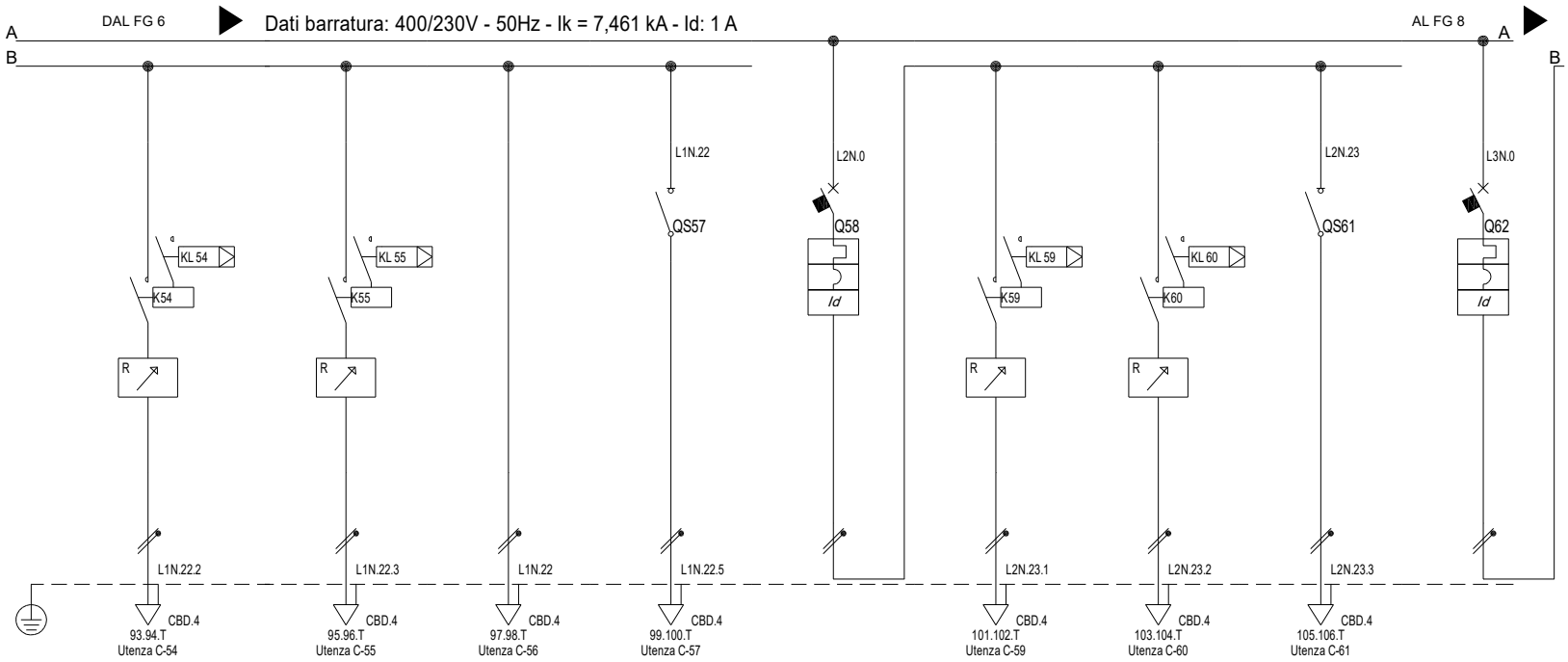

Sigla utenza			C-54	C-55	C-56	C-57	C-58	C-59	C-60	C-61	C-62
Descrizione			Accensione 2	Accensione 3	Accensioni Locali	Emergenza	Illuminazione Ufficio	Accensione 1	Accensione 2	Emergenza	Illuminazione Emeroteca e Piano Soppalco
POTENZA CONTEMPORANEA		[kW]	0,25	0,3	0,15	0,05	0,55	0,25	0,25	0,05	0,95
CORRENTE (Ib)		[A]	1,14	1,367	0,684	0,228	2,507	1,14	1,14	0,228	4,33
CosFi			0,95	0,95	0,95	0,95	0,95	0,95	0,95	0,95	0,95
COEFF. DI CONTEMPORANEITA'		[%]	100	100	100	100	100	100	100	100	100
DISTRIBUZIONE			Monofase L1+N	Monofase L1+N	Monofase L1+N	Monofase L1+N	Monofase L2+N	Monofase L2+N	Monofase L2+N	Monofase L2+N	Monofase L3+N
PROTEZIONE	Marca										
	Tipo										
	Taglia (Ith)	[A]	16	16	---	20	10	16	16	20	10
	Polarità/Curva		2 x 16	2 x 16	---	2 x 20	2 x 10 / C	2 x 16	2 x 16	2 x 20	2 x 10 / C
	In Max/Min/Reg.	[A]	16	16	---/---/---	20	---/---/10	16	16	20	---/---/10
	Im Max/Min/Reg.	[A]	---/---/---	---/---/---	---/---/---	---/---/---	---/---/100	---/---/---	---/---/---	---/---/---	---/---/100
	P.d.I.	[kA]	---	---	---	---	6	---	---	---	6
	I differenziale (Id)	[A]	---	---	---	---	0,03 - Cl. A	---	---	---	0,03 - Cl. A
	Esecuzione		MODULARE	MODULARE	---	MODULARE	MODULARE	MODULARE	MODULARE	MODULARE	MODULARE
LINEA	Tipo Isolante		FG16OM16	FG16OM16	FG16OM16	FG16OM16	---	FG16OM16	FG16OM16	FG16OM16	---
	Posa		143/2M31_/30/0,8	143/2M31_/30/0,8	143/2M25_/30/0,8	143/2M31_/30/0,8	---	143/2M31_/30/0,8	143/2M31_/30/0,8	143/2M31_/30/0,8	---
	Lunghezza	[m]	30	30	10	30	---	30	30	30	---
	Sezione	[mmq]	1(3G2,5)	1(3G2,5)	1(3G2,5)	1(3G2,5)	---	1(3G2,5)	1(3G2,5)	1(3G2,5)	---
	Portata (Iz)	[A]	24	24	24	24	---	24	24	24	---
	Caduta di tensione	[%]	0,6	0,65	0,41	0,41	0,33	0,56	0,56	0,37	0,36

REV	DATA	DESCRIZIONE	DISEGNATO	CONTROLLATO
00	15/06/2022	Definitivo		

COLLETTI INGEGNERIA
Via Pio Corsi, 44 - 14049 Nizza Monferrato

COMMITTENTE
COMUNE DI MALNATE
Realizzazione del nuovo "Polo Civico"
Malnate (VA)

OGGETTO
Quadro Piano Terra

DENOMINAZIONE
Q-PT

FILE U_Q-PT_00007
DISEGNO Q-PT
FOGLIO 7 SEGUE 8

Ing. Colletti Giorgio - TUTTI I DIRITTI RISERVATI

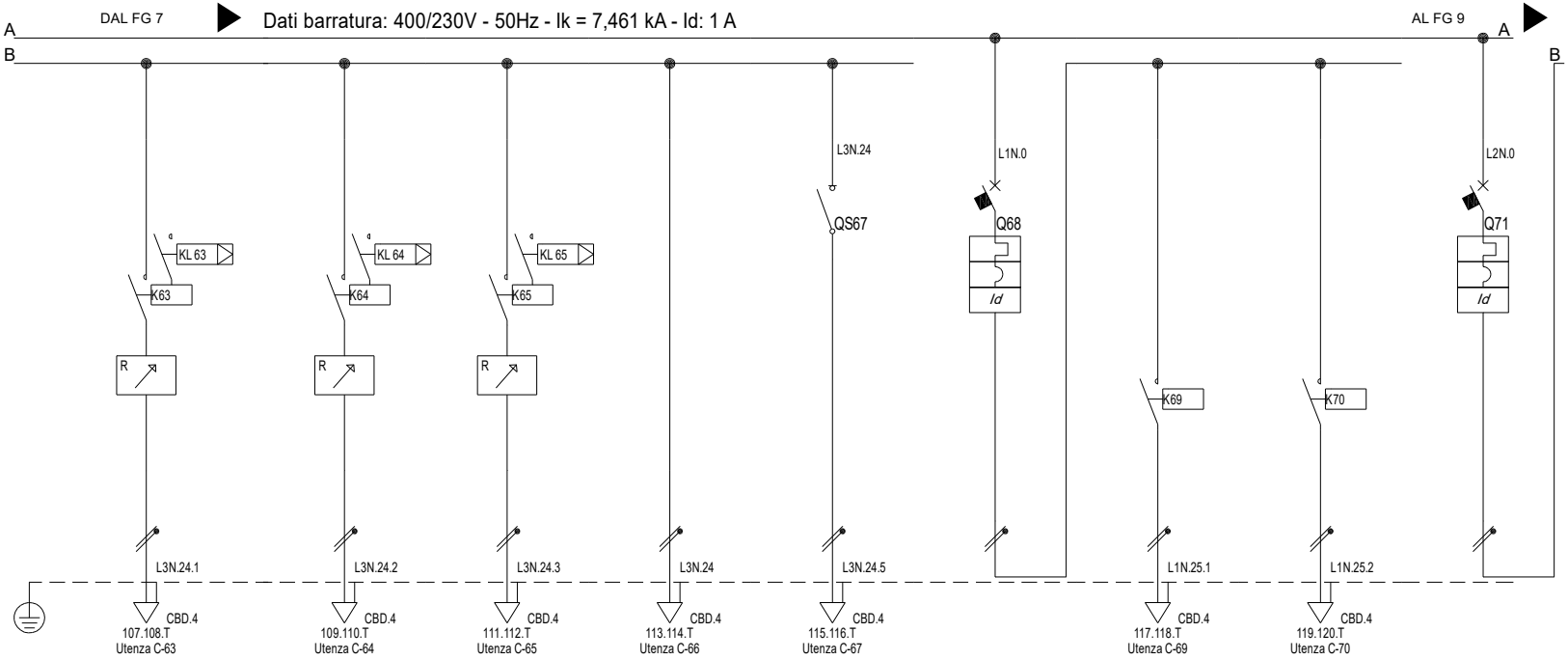

Sigla utenza			C-63	C-64	C-65	C-66	C-67	C-68	C-69	C-70	C-71
Descrizione			Accensione 1	Accensione 2	Accensione 3	Accensioni Locali	Emergenza	Illuminazione Esterna 1	Accensione E1	Accensione E2	Illuminazione Esterna 2
POTENZA CONTEMPORANEA		[kW]	0,25	0,25	0,25	0,15	0,05	0,5	0,25	0,25	0,5
CORRENTE (Ib)		[A]	1,14	1,14	1,14	0,684	0,228	2,279	1,14	1,14	2,279
CosFi			0,95	0,95	0,95	0,95	0,95	0,95	0,95	0,95	0,95
COEFF. DI CONTEMPORANEITA'		[%]	100	100	100	100	100	100	100	100	100
DISTRIBUZIONE			Monofase L3+N	Monofase L3+N	Monofase L3+N	Monofase L3+N	Monofase L3+N	Monofase L1+N	Monofase L1+N	Monofase L1+N	Monofase L2+N
PROTEZIONE	Marca										
	Tipo										
	Taglia (Ith)	[A]	16	16	16	---	20	10	16	16	10
	Polarità/Curva		2 x 16	2 x 16	2 x 16	---	2 x 20	2 x 10 / C	2 x 16	2 x 16	2 x 10 / C
	In Max/Min/Reg.	[A]	16	16	16	---/---/---	20	---/---/10	16	16	---/---/10
	Im Max/Min/Reg.	[A]	---/---/---	---/---/---	---/---/---	---/---/---	---/---/---	---/---/100	---/---/---	---/---/---	---/---/100
	P.d.I.	[kA]	---	---	---	---	---	6	---	---	6
	I differenziale (Id)	[A]	---	---	---	---	---	0,03 - Cl. A	---	---	0,03 - Cl. A
	Esecuzione		MODULARE	MODULARE	MODULARE	---	MODULARE	MODULARE	MODULARE	MODULARE	MODULARE
LINEA	Tipo Isolante		FG16OM16	FG16OM16	FG16OM16	FG16OM16	FG16OM16	---	FG16OM16	FG16OM16	---
	Posa		143/2M31_/30/0,8	143/2M31_/30/0,8	143/2M31_/30/0,8	143/2M25_/30/0,8	143/2M31_/30/0,8	---	143/2M31_/30/0,8	143/2M31_/30/0,8	---
	Lunghezza	[m]	30	30	30	10	30	---	30	30	---
	Sezione	[mmq]	1(3G2,5)	1(3G2,5)	1(3G2,5)	1(3G2,5)	1(3G2,5)	---	1(3G2,5)	1(3G2,5)	---
	Portata (Iz)	[A]	24	24	24	24	24	---	24	24	---
	Caduta di tensione	[%]	0,6	0,6	0,6	0,41	0,41	0,32	0,56	0,56	0,32

REV	DATA	DESCRIZIONE	DISEGNATO	CONTROLLATO
00	15/06/2022	Definitivo		

COLLETTI INGEGNERIA
Via Pio Corsi, 44 - 14049 Nizza Monferrato

COMMITTENTE
COMUNE DI MALNATE
Realizzazione del nuovo "Polo Civico"
Malnate (VA)

OGGETTO
Quadro Piano Terra

DENOMINAZIONE
Q-PT

FILE U_Q-PT_00008
DISEGNO Q-PT
FOGLIO 8 SEGUE 9

Ing. Colletti Giorgio - TUTTI I DIRITTI RISERVATI

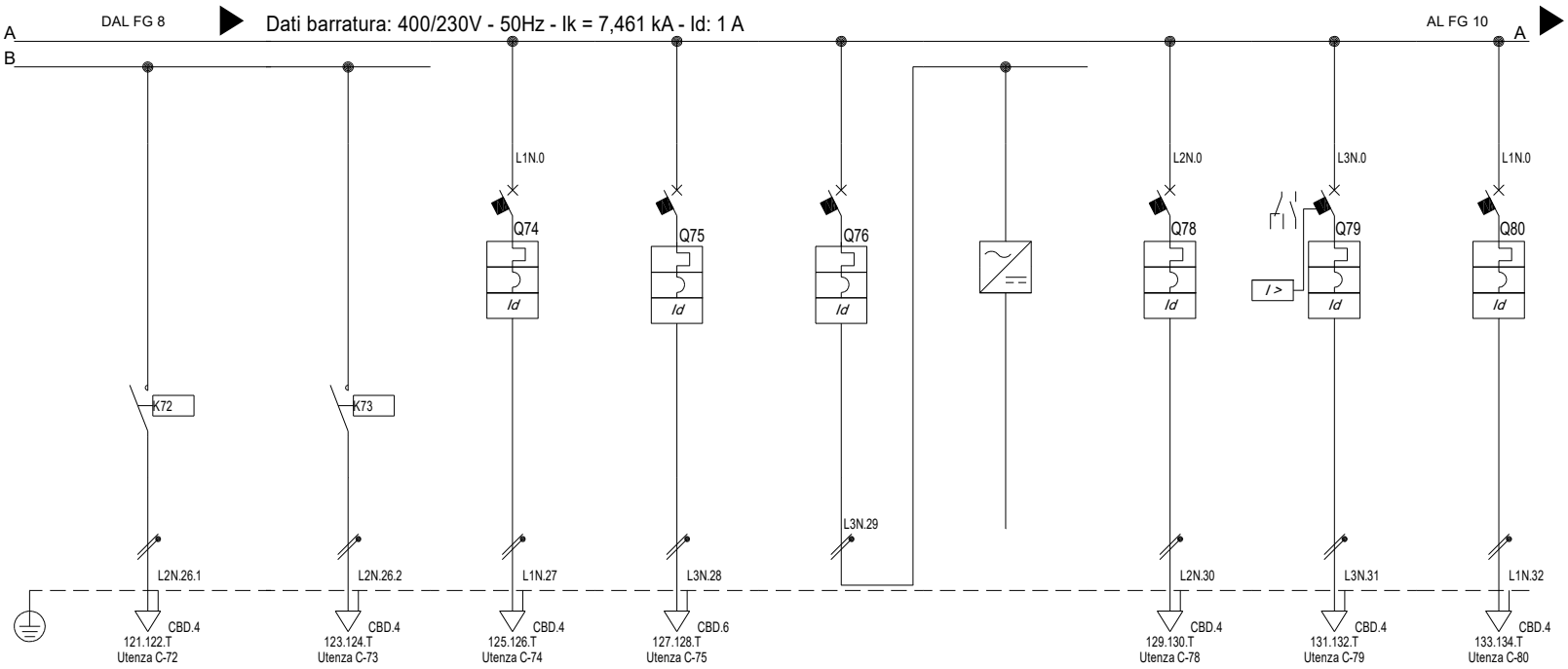

Sigla utenza			C-72	C-73	C-74	C-75	C-76	C-77	C-78	C-79	C-80
Descrizione			Accensione E3	Accensione E4	Alim. Centrale Rilevazione Incendi	Alimentatore AusiliarioEN54-4 Rilevazione Incendi	Alimentatore 24Vcc Rilevazione Incendi	Alimentatore 24vcc Stabilizzato	Alim. Impianto EVAC	Alim. Porte Automatiche	Ausiliari
POTENZA CONTEMPORANEA		[kW]	0,25	0,25	0,5	0,2	0,2	0,2	1	0,5	0,5
CORRENTE (Ib)		[A]	1,14	1,14	2,279	0,962	0,962	0,962	4,558	2,279	2,279
CosFi			0,95	0,95	0,95	0,9	0,9	0,9	0,95	0,95	0,95
COEFF. DI CONTEMPORANEITA'		[%]	100	100	100	100	100	100	100	100	100
DISTRIBUZIONE			Monofase L2+N	Monofase L2+N	Monofase L1+N	Monofase L3+N	Monofase L3+N	Monofase L3+N	Monofase L2+N	Monofase L3+N	Monofase L1+N
PROTEZIONE	Marca										
	Tipo										
	Taglia (Ith)	[A]	16	16	10	10	10	---	10	10	10
	Polarità/Curva		2 x 16	2 x 16	2 x 10 / C	2 x 10 / C	2 x 10 / C	---	2 x 10 / C	2 x 10 / C	2 x 10 / C
	In Max/Min/Reg.	[A]	16	16	---/---/10	---/---/10	---/---/10	---/---/---	---/---/10	---/---/10	---/---/10
	Im Max/Min/Reg.	[A]	---/---/---	---/---/---	---/---/100	---/---/100	---/---/100	---/---/---	---/---/100	---/---/100	---/---/100
	P.d.I.	[kA]	---	---	6	6	6	---	6	6	6
	I differenziale (Id)	[A]	---	---	0,03 - Cl. A	0,03 - Cl. A	0,03 - Cl. A	---	0,03 - Cl. A	0,03 - Cl. A	0,03 - Cl. A
	Esecuzione		MODULARE	MODULARE	MODULARE	MODULARE	MODULARE	---	MODULARE	MODULARE	MODULARE
LINEA	Tipo Isolante		FG16OM16	FG16OM16	FG16OM16	FG16OM16	---	FG16OM16	FG16OM16	FG16OM16	FG16OM16
	Posa		143/2M31_/30/0,8	143/2M31_/30/0,8	143/1M__2/30/0,8	143/2M_3A/30/0,8	---	143/1M__2/30/0,8	143/1M__2/30/0,8	143/1M__2/30/0,8	143/2M_3A/30/0,8
	Lunghezza	[m]	30	30	25	25	---	30	25	25	10
	Sezione	[mmq]	1(3G2,5)	1(3G2,5)	1(3G2,5)	1(3G4)	---	1(3G4)	1(3G2,5)	1(3G2,5)	1(3G2,5)
	Portata (Iz)	[A]	24	24	20	32	---	26	20	20	24
	Caduta di tensione	[%]	0,56	0,56	0,71	0,4	0,3	0,41	1,15	0,71	0,48

REV	DATA	DESCRIZIONE	DISEGNATO	CONTROLLATO
00	15/06/2022	Definitivo		

COLLETTI INGEGNERIA
Via Pio Corsi, 44 - 14049 Nizza Monferrato

COMMITTENTE
COMUNE DI MALNATE
Realizzazione del nuovo "Polo Civico"
Malnate (VA)

OGGETTO
Quadro Piano Terra

DENOMINAZIONE
Q-PT

FILE U_Q-PT_00009
DISEGNO Q-PT
FOGLIO 9 SEGUE 10

Ing. Colletti Giorgio - TUTTI I DIRITTI RISERVATI

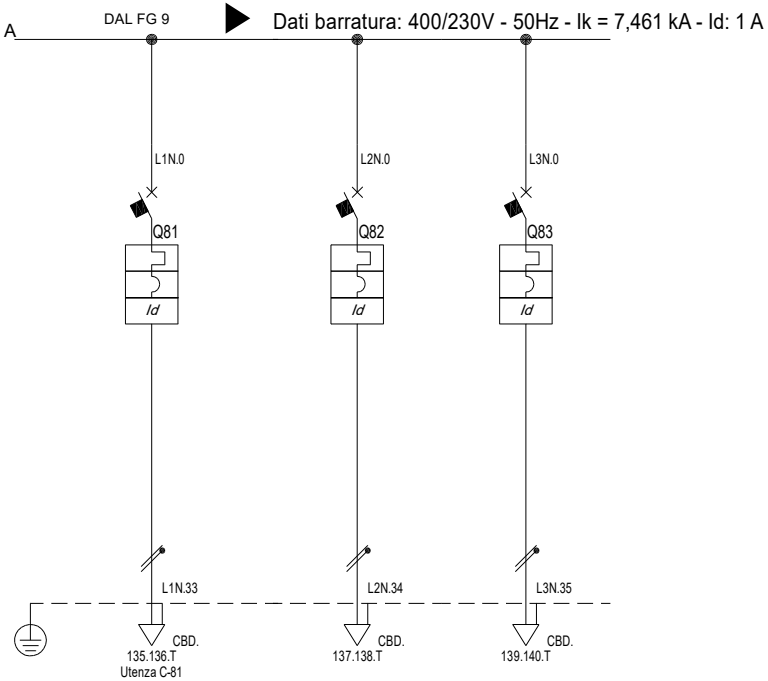

Sigla utenza			C-81	C-82	C-83						
Descrizione			Alim. Unità BMS	Disponibile	Disponibile						
POTENZA CONTEMPORANEA		[kW]	0,5	0	0						
CORRENTE (Ib)		[A]	2,279	0	0						
CosFi			0,95	---	---						
COEFF. DI CONTEMPORANEITA'		[%]	100	100	100						
DISTRIBUZIONE			Monofase L1+N	Monofase L2+N	Monofase L3+N						
PROTEZIONE	Marca										
	Tipo										
	Taglia (Ith)	[A]	10	16	10						
	Polarità/Curva		2 x 10 / C	2 x 16 / C	2 x 10 / C						
	In Max/Min/Reg.	[A]	---/---/10	---/---/16	---/---/10						
	Im Max/Min/Reg.	[A]	---/---/100	---/---/160	---/---/100						
	P.d.I.	[kA]	6	6	6						
	I differenziale (Id)	[A]	0,03 - Cl. A	0,03 - Cl. A	0,03 - Cl. A						
	Esecuzione		MODULARE	MODULARE	MODULARE						
LINEA	Tipo Isolante		---	---	---						
	Posa		---	---	---						
	Lunghezza	[m]	---	---	---						
	Sezione	[mmq]	---	---	---						
	Portata (Iz)	[A]	---	---	---						
	Caduta di tensione	[%]	0,32	0,28	0,28						

REV	DATA	DESCRIZIONE	DISEGNATO	CONTROLLATO
00	15/06/2022	Definitivo		

COLLETTI INGEGNERIA
Via Pio Corsi, 44 - 14049 Nizza Monferrato

COMMITTENTE
COMUNE DI MALNATE
Realizzazione del nuovo "Polo Civico"
Malnate (VA)

OGGETTO
Quadro Piano Terra

DENOMINAZIONE
Q-PT

FILE U_Q-PT_00010
DISEGNO Q-PT
FOGLIO 10
SEGUE -

Ing. Colletti Giorgio - TUTTI I DIRITTI RISERVATI

Q-P1

Quadro Piano Primo

REV	DATA	DESCRIZIONE	DISEGNATO	CONTROLLATO
00	20/10/2023	Esecutivo		

COLLETTI INGEGNERIA
Via Pio Corsi, 44 - 14049 Nizza Monferrato

COMMITTENTE
COMUNE DI MALNATE
Realizzazione del nuovo "Polo Civico"
Malnate (VA)

OGGETTO
Quadro Piano Primo - Fronte Quadro

DENOMINAZIONE
FQ-Q-P1

FILE FQ-Q-P1_00001
DISEGNO FQ-Q-P1
FOGLIO 1 SEGUE -

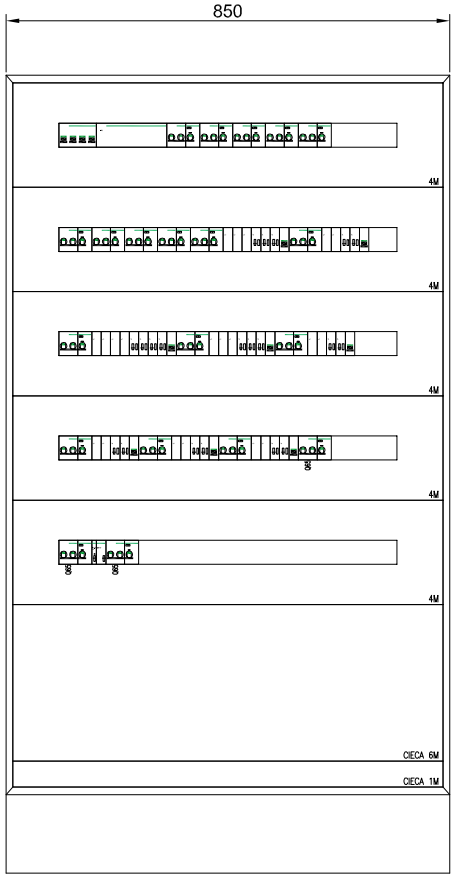

DIMENSIONI QUADRO (mm)	
ALTEZZA	1680
LARGHEZZA	845
PROFONDITA'	257

REV	DATA	DESCRIZIONE	DISEGNATO	CONTROLLATO
00	20/10/2023	Esecutivo		

COLLETTI INGEGNERIA
Via Pio Corsi, 44 - 14049 Nizza Monferrato

COMMITTENTE
COMUNE DI MALNATE
Realizzazione del nuovo "Polo Civico"
Malnate (VA)

OGGETTO
Quadro Piano Primo - Fronte Quadro

DENOMINAZIONE
FQ-Q-P1

FILE FQ-Q-P1_00001
DISEGNO FQ-Q-P1
FOGLIO 1
SEGUE -

Da Quadro:	QGBT
Partenza:	C-18
Cavo [mm²]:	1(5G25)
Lunghezza [m]:	30
Tensione [V]:	400
Frequenza [Hz]:	50
Polarità:	Quadripolare
Tipo morsetto:	CBD.35
Numerazione morsetto:	1.2.3.4.T

Dati barratura: 400/230V - 50Hz - Ik = 6,701 kA - Id: 1 A

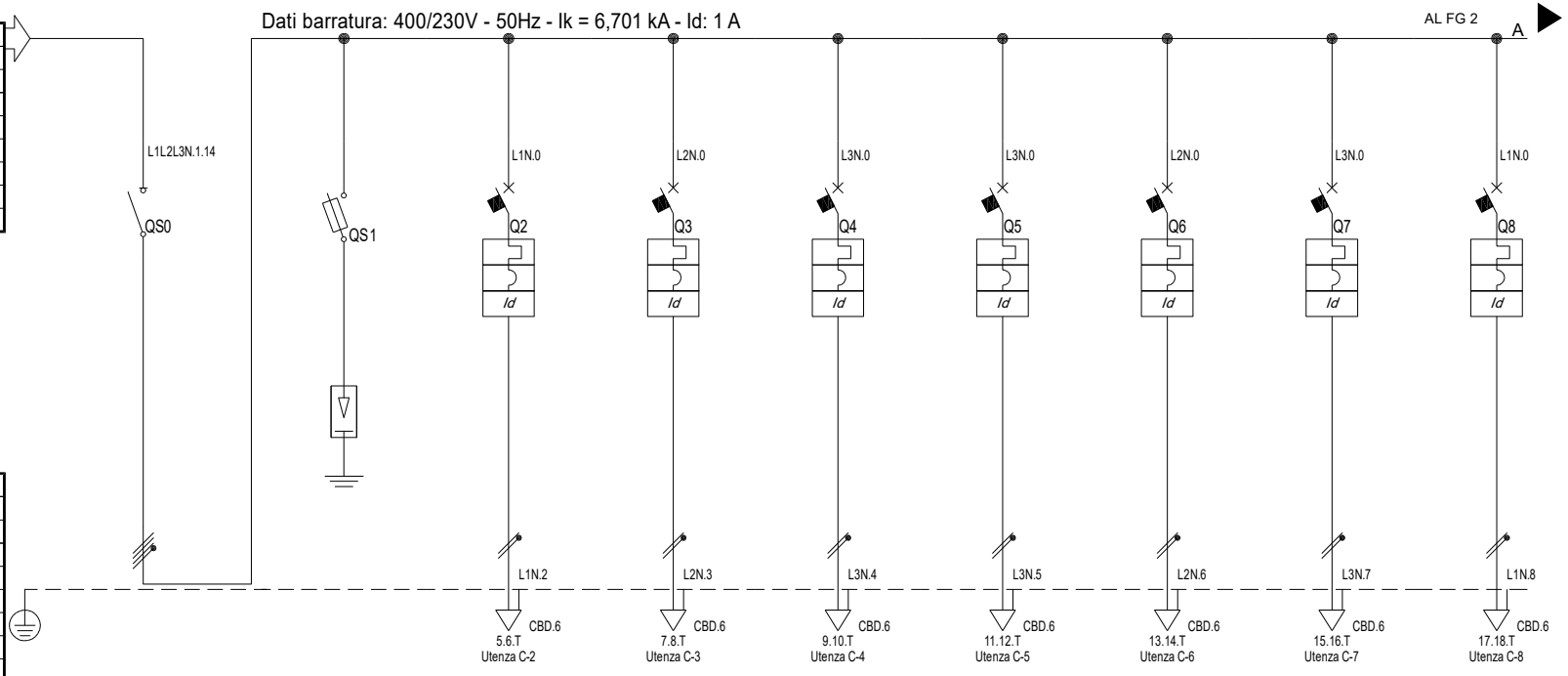

Prefisso quadro:	Q-P1
Alimentazione:	Quadripolare
Ik Max [kA]:	6,822
Tensione nominale di impiego [V]:	400
Tensione di isolamento nominale[V]:	
Frequenza [Hz]:	50
Corrente ammissibile 1 s [kA]:	10
Grado di protezione IP:	---
Codice:	Q-P1

Sigla utenza			C-0	C-1	C-2	C-3	C-4	C-5	C-6	C-7	C-8
Descrizione			Generale Piano 1	Protezione da sovratensioni Tipo 2	FM1 Zona Biblioteca Scaffale Aperto	FM2 Zona Lettura e Scaffali	FM3 Zona Spazio Ragazzi e Fumetti - 1	FM4 Zona Spazio Ragazzi e Fumetti - 2	FM5 Corridoi/Disimpegni/WC	FM6 Ufficio Bibliotecario	FM7 Archivio
POTENZA CONTEMPORANEA		[kW]	11	0	2	2	2	2	2	2	2
CORRENTE (Ib)		[A]	20	0	9,116	9,116	9,116	9,116	9,116	9,116	9,116
CosFi			0,95	---	0,95	0,95	0,95	0,95	0,95	0,95	0,95
COEFF. DI CONTEMPORANEITA'		[%]	70	100	100	100	100	100	100	100	100
DISTRIBUZIONE			Quadripolare	Quadripolare	Monofase L1+N	Monofase L2+N	Monofase L3+N	Monofase L3+N	Monofase L2+N	Monofase L3+N	Monofase L1+N
PROTEZIONE	Marca										
	Tipo										
	Taglia (Ith)	[A]	63	---	16	16	16	16	16	16	16
	Polarità/Curva		4 x 63	---	2 x 16 / C	2 x 16 / C	2 x 16 / C	2 x 16 / C	2 x 16 / C	2 x 16 / C	2 x 16 / C
	In Max/Min/Reg.	[A]	63	---/---/---	---/---/16	---/---/16	---/---/16	---/---/16	---/---/16	---/---/16	---/---/16
	Im Max/Min/Reg.	[A]	---/---/---	---/---/---	---/---/160	---/---/160	---/---/160	---/---/160	---/---/160	---/---/160	---/---/160
	P.d.I.	[kA]	---	---	6	6	6	6	6	6	6
	I differenziale (Id)	[A]	---	---	0,03 - Cl. A	0,03 - Cl. A	0,03 - Cl. A	0,03 - Cl. A	0,03 - Cl. A	0,03 - Cl. A	0,03 - Cl. A
	Esecuzione		MODULARE	---	MODULARE	MODULARE	MODULARE	MODULARE	MODULARE	MODULARE	MODULARE
LINEA	Tipo Isolante		---	---	FG16OM16	FG16OM16	FG16OM16	FG16OM16	FG16OM16	FG16OM16	FG16OM16
	Posa		---	---	143/2M31_/30/0,8	143/2M31_/30/0,8	143/2M31_/30/0,8	143/2M31_/30/0,8	143/2M31_/30/0,8	143/2M31_/30/0,8	143/2M31_/30/0,8
	Lunghezza	[m]	---	---	25	25	25	25	25	25	25
	Sezione	[mmq]	---	---	1(3G4)	1(3G4)	1(3G4)	1(3G4)	1(3G4)	1(3G4)	1(3G4)
	Portata (Iz)	[A]	---	---	32	32	32	32	32	32	32
	Caduta di tensione	[%]	0,23	0,23	1,29	1,29	1,29	1,29	1,29	1,29	1,29

REV	DATA	DESCRIZIONE	DISEGNATO	CONTROLLATO
00	15/06/2022	Definitivo		

COLLETTI INGEGNERIA
Via Pio Corsi, 44 - 14049 Nizza Monferrato

COMMITTENTE
COMUNE DI MALNATE
Realizzazione del nuovo "Polo Civico"
Malnate (VA)

OGGETTO
Quadro Piano Primo

DENOMINAZIONE
Q-P1

FILE U_Q-P1_00001
DISEGNO Q-P1
FOGLIO 1 SEGUE 2

Ing. Colletti Giorgio - TUTTI I DIRITTI RISERVATI

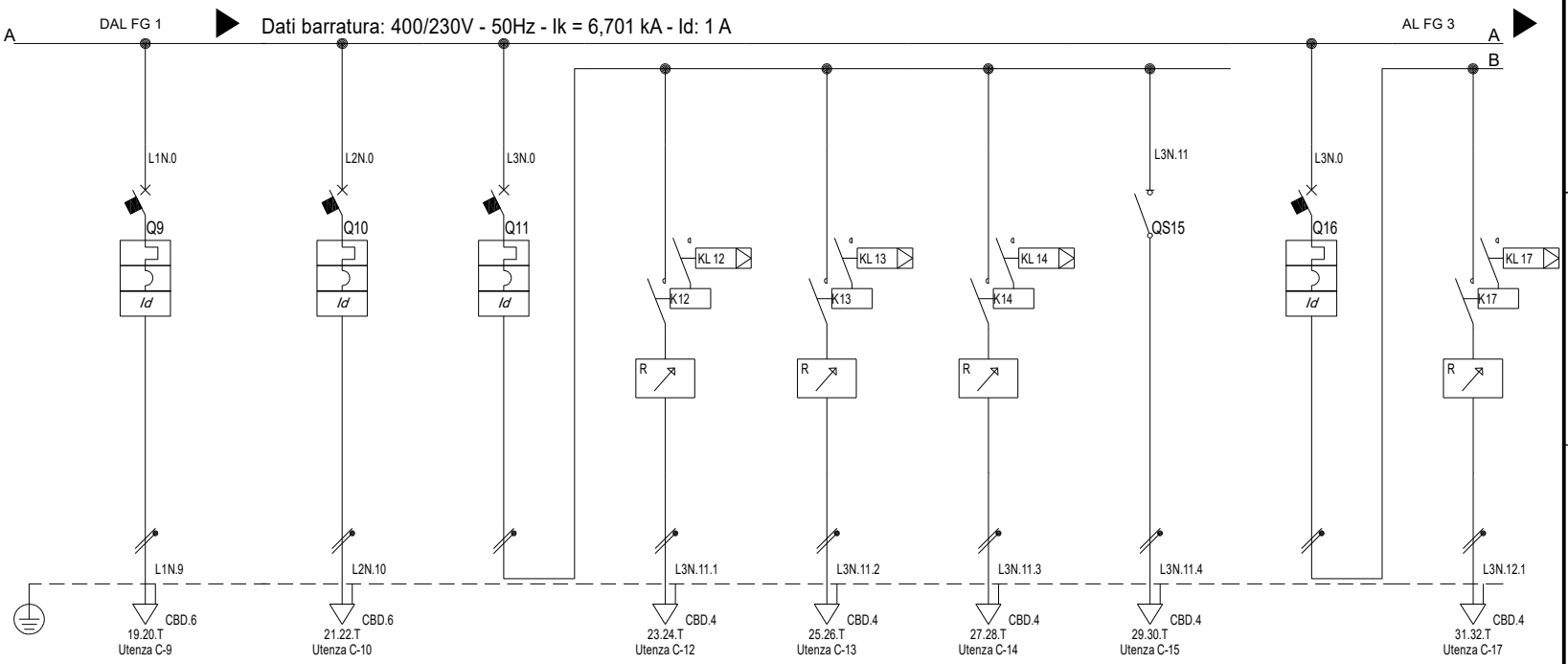

Sigla utenza			C-9	C-10	C-11	C-12	C-13	C-14	C-15	C-16	C-17
Descrizione			FM8 Locali Tecnici	Alim. Utenze Climatizzazione	Illuminazione 1 - Biblioteca Scaffale Aperto	Accensione 1	Accensione 2	Accensione 3	Emergenza	Illuminazione 2 - Lettura e Scaffali	Accensione 1
POTENZA CONTEMPORANEA		[kW]	2	2	0,95	0,3	0,3	0,3	0,05	0,65	0,3
CORRENTE (Ib)		[A]	9,116	9,116	4,33	1,367	1,367	1,367	0,228	2,963	1,367
CosFi			0,95	0,95	0,95	0,95	0,95	0,95	0,95	0,95	0,95
COEFF. DI CONTEMPORANEITA'		[%]	100	100	100	100	100	100	100	100	100
DISTRIBUZIONE			Monofase L1+N	Monofase L2+N	Monofase L3+N	Monofase L3+N	Monofase L3+N	Monofase L3+N	Monofase L3+N	Monofase L3+N	Monofase L3+N
PROTEZIONE	Marca										
	Tipo										
	Taglia (Ith)	[A]	16	16	10	16	16	16	20	10	16
	Polarità/Curva		2 x 16 / C	2 x 16 / C	2 x 10 / C	2 x 16	2 x 16	2 x 16	2 x 20	2 x 10 / C	2 x 16
	In Max/Min/Reg.	[A]	---/---/16	---/---/16	---/---/10	16	16	16	20	---/---/10	16
	Im Max/Min/Reg.	[A]	---/---/160	---/---/160	---/---/100	---/---/---	---/---/---	---/---/---	---/---/---	---/---/100	---/---/---
	P.d.I.	[kA]	6	6	6	---	---	---	---	6	---
	I differenziale (Id)	[A]	0,03 - Cl. A	0,03 - Cl. A	0,03 - Cl. A	---	---	---	---	0,03 - Cl. A	---
	Esecuzione		MODULARE	MODULARE	MODULARE	MODULARE	MODULARE	MODULARE	MODULARE	MODULARE	MODULARE
LINEA	Tipo Isolante		FG16OM16	FG16OM16	---	FG16OM16	FG16OM16	FG16OM16	FG16OM16	---	FG16OM16
	Posa		143/2M31_/30/0,8	143/2M31_/30/0,8	---	143/2M31_/30/0,8	143/2M31_/30/0,8	143/2M31_/30/0,8	143/2M31_/30/0,8	---	143/2M31_/30/0,8
	Lunghezza	[m]	25	25	---	30	30	30	30	---	30
	Sezione	[mmq]	1(3G4)	1(3G4)	---	1(3G2,5)	1(3G2,5)	1(3G2,5)	1(3G2,5)	---	1(3G2,5)
	Portata (Iz)	[A]	32	32	---	24	24	24	24	---	24
	Caduta di tensione	[%]	1,29	1,29	0,31	0,59	0,59	0,59	0,35	0,28	0,57

REV	DATA	DESCRIZIONE	DISEGNATO	CONTROLLATO
00	15/06/2022	Definitivo		

COLLETTI INGEGNERIA
Via Pio Corsi, 44 - 14049 Nizza Monferrato

COMMITTENTE
COMUNE DI MALNATE
Realizzazione del nuovo "Polo Civico"
Malnate (VA)

OGGETTO
Quadro Piano Primo

DENOMINAZIONE
Q-P1

FILE U_Q-P1_00002
DISEGNO Q-P1
FOGLIO 2 SEGUE 3

Ing. Colletti Giorgio - TUTTI I DIRITTI RISERVATI

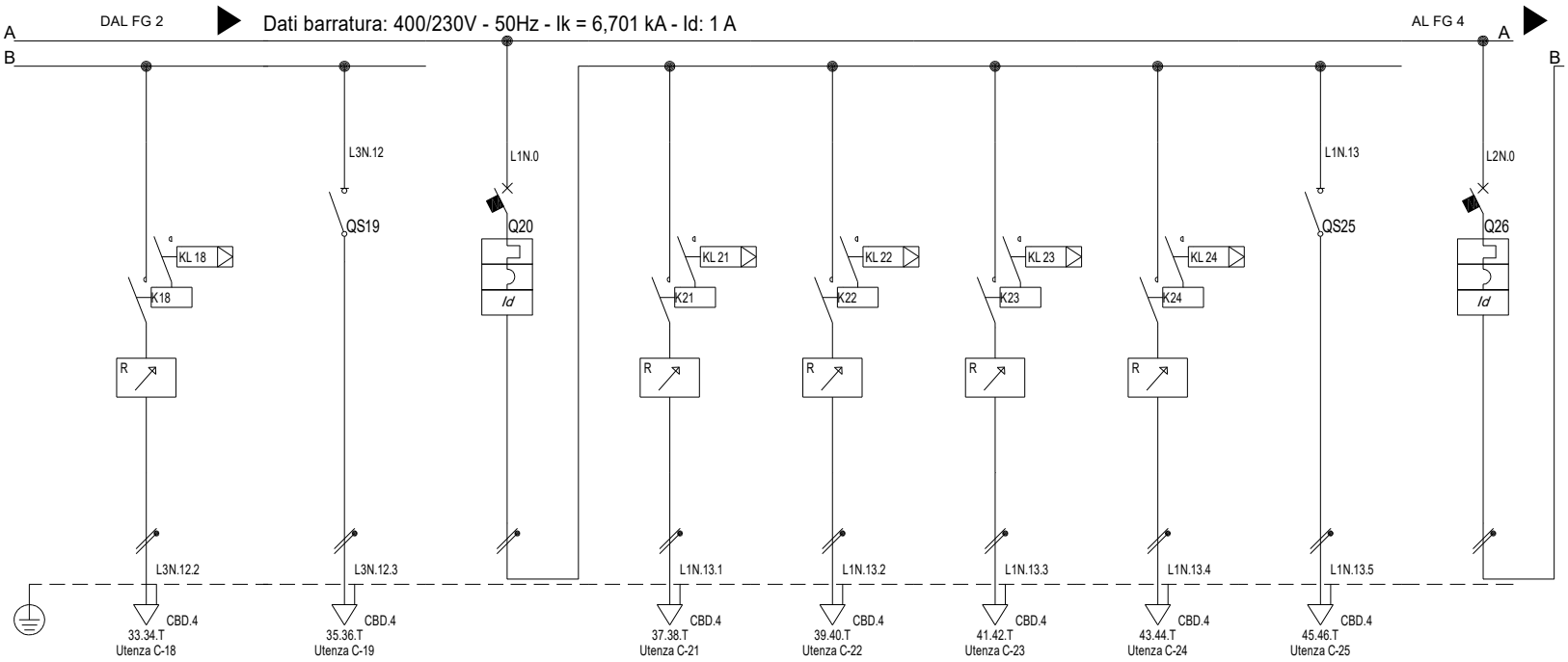

Sigla utenza			C-18	C-19	C-20	C-21	C-22	C-23	C-24	C-25	C-26
Descrizione			Accensione 2	Emergenza	Illuminazione 3 - Spazio Ragazzi e Fumetti 1	Accensione 1	Accensione 2	Accensione 3	Accensione 4	Emergenza	Illuminazione 4 - Spazio Ragazzi e Fumetti 2
POTENZA CONTEMPORANEA		[kW]	0,3	0,05	1,25	0,3	0,3	0,3	0,3	0,05	0,95
CORRENTE (Ib)		[A]	1,367	0,228	5,698	1,367	1,367	1,367	1,367	0,228	4,33
CosFi			0,95	0,95	0,95	0,95	0,95	0,95	0,95	0,95	0,95
COEFF. DI CONTEMPORANEITA'		[%]	100	100	100	100	100	100	100	100	100
DISTRIBUZIONE			Monofase L3+N	Monofase L3+N	Monofase L1+N	Monofase L1+N	Monofase L1+N	Monofase L1+N	Monofase L1+N	Monofase L1+N	Monofase L2+N
PROTEZIONE	Marca										
	Tipo										
	Taglia (Ith)	[A]	16	20	10	16	16	16	16	20	10
	Polarità/Curva		2 x 16	2 x 20	2 x 10 / C	2 x 16	2 x 16	2 x 16	2 x 16	2 x 20	2 x 10 / C
	In Max/Min/Reg.	[A]	16	20	---/---/10	16	16	16	16	20	---/---/10
	Im Max/Min/Reg.	[A]	---/---/---	---/---/---	---/---/100	---/---/---	---/---/---	---/---/---	---/---/---	---/---/---	---/---/100
	P.d.I.	[kA]	---	---	6	---	---	---	---	---	6
	I differenziale (Id)	[A]	---	---	0,03 - Cl. A	---	---	---	---	---	0,03 - Cl. A
	Esecuzione		MODULARE	MODULARE	MODULARE	MODULARE	MODULARE	MODULARE	MODULARE	MODULARE	MODULARE
LINEA	Tipo Isolante		FG16OM16	FG16OM16	---	FG16OM16	FG16OM16	FG16OM16	FG16OM16	FG16OM16	---
	Posa		143/2M31_/30/0,8	143/2M31_/30/0,8	---	143/2M31_/30/0,8	143/2M31_/30/0,8	143/2M31_/30/0,8	143/2M31_/30/0,8	143/2M31_/30/0,8	---
	Lunghezza	[m]	30	30	---	30	30	30	30	30	---
	Sezione	[mmq]	1(3G2,5)	1(3G2,5)	---	1(3G2,5)	1(3G2,5)	1(3G2,5)	1(3G2,5)	1(3G2,5)	---
	Portata (Iz)	[A]	24	24	---	24	24	24	24	24	---
	Caduta di tensione	[%]	0,57	0,33	0,33	0,62	0,62	0,62	0,62	0,38	0,31

REV	DATA	DESCRIZIONE	DISEGNATO	CONTROLLATO
00	15/06/2022	Definitivo		

COLLETTI INGEGNERIA
Via Pio Corsi, 44 - 14049 Nizza Monferrato

COMMITTENTE
COMUNE DI MALNATE
Realizzazione del nuovo "Polo Civico"
Malnate (VA)

OGGETTO
Quadro Piano Primo

DENOMINAZIONE
Q-P1

FILE U_Q-P1_00003
DISEGNO Q-P1
FOGLIO 3 SEGUE 4

Ing. Colletti Giorgio - TUTTI I DIRITTI RISERVATI

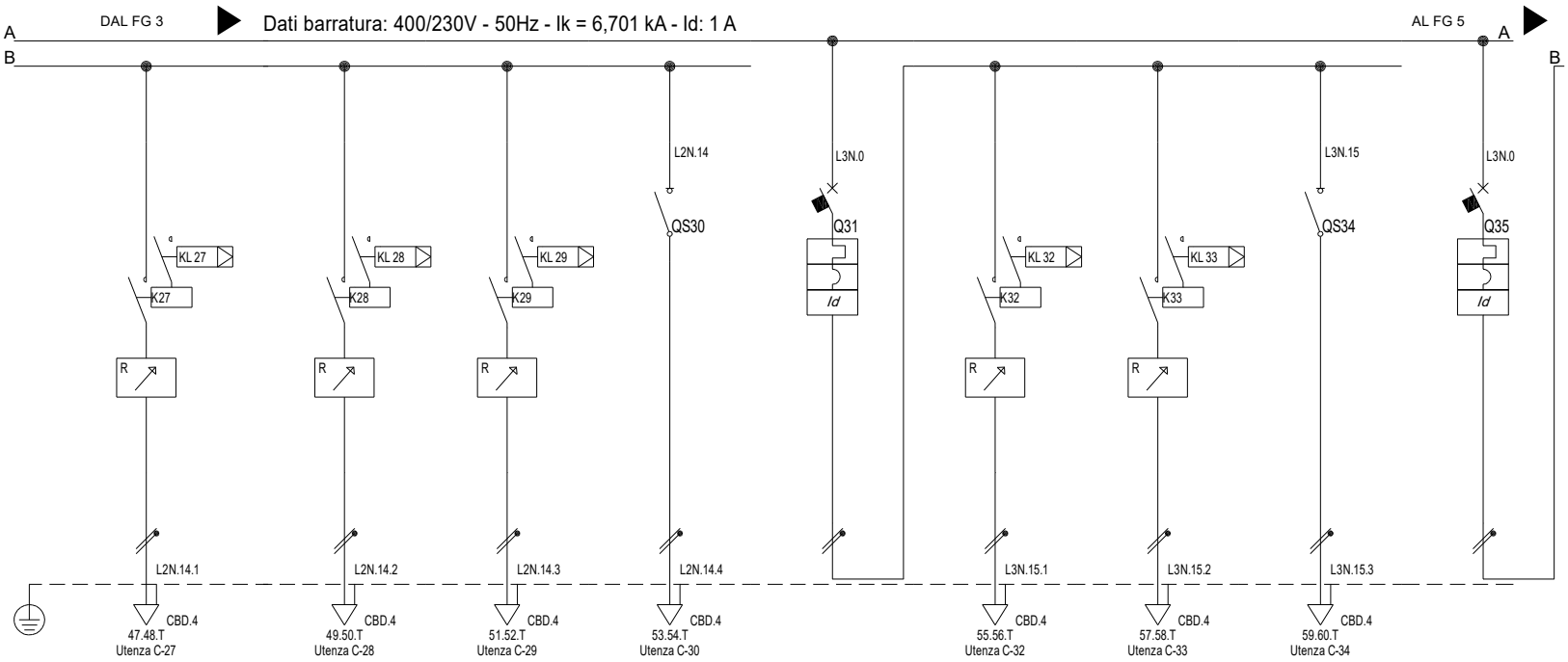

Sigla utenza			C-27	C-28	C-29	C-30	C-31	C-32	C-33	C-34	C-35
Descrizione			Accensione 1	Accensione 2	Accensione 3	Emergenza	Illuminazione Archivio	Accensione 1	Accensione 2	Emergenza	Illuminazione Ufficio
POTENZA CONTEMPORANEA		[kW]	0,3	0,3	0,3	0,05	0,55	0,25	0,25	0,05	0,55
CORRENTE (Ib)		[A]	1,367	1,367	1,367	0,228	2,507	1,14	1,14	0,228	2,507
CosFi			0,95	0,95	0,95	0,95	0,95	0,95	0,95	0,95	0,95
COEFF. DI CONTEMPORANEITA'		[%]	100	100	100	100	100	100	100	100	100
DISTRIBUZIONE			Monofase L2+N	Monofase L2+N	Monofase L2+N	Monofase L2+N	Monofase L3+N	Monofase L3+N	Monofase L3+N	Monofase L3+N	Monofase L3+N
PROTEZIONE	Marca										
	Tipo										
	Taglia (Ith)	[A]	16	16	16	20	10	16	16	20	10
	Polarità/Curva		2 x 16	2 x 16	2 x 16	2 x 20	2 x 10 / C	2 x 16	2 x 16	2 x 20	2 x 10 / C
	In Max/Min/Reg.	[A]	16	16	16	20	---/---/10	16	16	20	---/---/10
	Im Max/Min/Reg.	[A]	---/---/---	---/---/---	---/---/---	---/---/---	---/---/100	---/---/---	---/---/---	---/---/---	---/---/100
	P.d.I.	[kA]	---	---	---	---	6	---	---	---	6
	I differenziale (Id)	[A]	---	---	---	---	0,03 - Cl. A	---	---	---	0,03 - Cl. A
	Esecuzione		MODULARE	MODULARE	MODULARE	MODULARE	MODULARE	MODULARE	MODULARE	MODULARE	MODULARE
LINEA	Tipo Isolante		FG16OM16	FG16OM16	FG16OM16	FG16OM16	---	FG16OM16	FG16OM16	FG16OM16	---
	Posa		143/2M31_/30/0,8	143/2M31_/30/0,8	143/2M31_/30/0,8	143/2M31_/30/0,8	---	143/2M31_/30/0,8	143/2M31_/30/0,8	143/2M31_/30/0,8	---
	Lunghezza	[m]	30	30	30	30	---	30	30	30	---
	Sezione	[mmq]	1(3G2,5)	1(3G2,5)	1(3G2,5)	1(3G2,5)	---	1(3G2,5)	1(3G2,5)	1(3G2,5)	---
	Portata (Iz)	[A]	24	24	24	24	---	24	24	24	---
	Caduta di tensione	[%]	0,59	0,59	0,59	0,35	0,27	0,51	0,51	0,32	0,27

REV	DATA	DESCRIZIONE	DISEGNATO	CONTROLLATO
00	15/06/2022	Definitivo		

COLLETTI INGEGNERIA
Via Pio Corsi, 44 - 14049 Nizza Monferrato

COMMITTENTE
COMUNE DI MALNATE
Realizzazione del nuovo "Polo Civico"
Malnate (VA)

OGGETTO
Quadro Piano Primo

DENOMINAZIONE
Q-P1

FILE U_Q-P1_00004
DISEGNO Q-P1
FOGLIO 4 SEGUE 5

Ing. Colletti Giorgio - TUTTI I DIRITTI RISERVATI

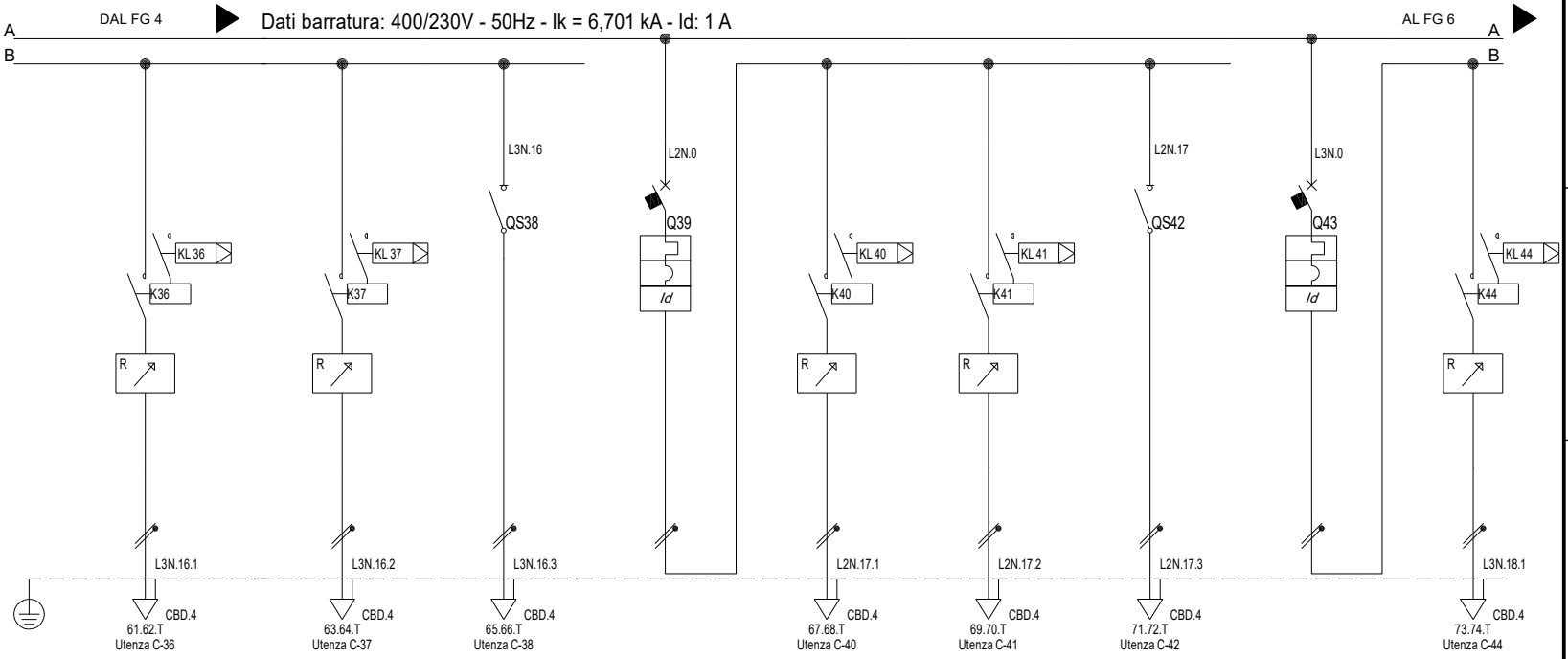

Sigla utenza			C-36	C-37	C-38	C-39	C-40	C-41	C-42	C-43	C-44
Descrizione			Accensione 1	Accensione 2	Emergenza	Illuminazione Area Centrale	Accensione 1	Accensione 2	Emergenza	Illuminazione Disimpegni/ Corridoi/WC	Accensione 1
POTENZA CONTEMPORANEA		[kW]	0,25	0,25	0,05	0,55	0,25	0,25	0,05	0,7	0,25
CORRENTE (Ib)		[A]	1,14	1,14	0,228	2,507	1,14	1,14	0,228	3,191	1,14
CosFi			0,95	0,95	0,95	0,95	0,95	0,95	0,95	0,95	0,95
COEFF. DI CONTEMPORANEITA'		[%]	100	100	100	100	100	100	100	100	100
DISTRIBUZIONE			Monofase L3+N	Monofase L3+N	Monofase L3+N	Monofase L2+N	Monofase L2+N	Monofase L2+N	Monofase L2+N	Monofase L3+N	Monofase L3+N
PROTEZIONE	Marca										
	Tipo										
	Taglia (Ith)	[A]	16	16	20	10	16	16	20	10	16
	Polarità/Curva		2 x 16	2 x 16	2 x 20	2 x 10 / C	2 x 16	2 x 16	2 x 20	2 x 10 / C	2 x 16
	In Max/Min/Reg.	[A]	16	16	20	---/---/10	16	16	20	---/---/10	16
	Im Max/Min/Reg.	[A]	---/---/---	---/---/---	---/---/---	---/---/100	---/---/---	---/---/---	---/---/---	---/---/100	---/---/---
	P.d.I.	[kA]	---	---	---	6	---	---	---	6	---
	I differenziale (Id)	[A]	---	---	---	0,03 - Cl. A	---	---	---	0,03 - Cl. A	---
	Esecuzione		MODULARE	MODULARE	MODULARE	MODULARE	MODULARE	MODULARE	MODULARE	MODULARE	MODULARE
LINEA	Tipo Isolante		FG16OM16	FG16OM16	FG16OM16	---	FG16OM16	FG16OM16	FG16OM16	---	FG16OM16
	Posa		143/2M31_/30/0,8	143/2M31_/30/0,8	143/2M31_/30/0,8	---	143/2M31_/30/0,8	143/2M31_/30/0,8	143/2M31_/30/0,8	---	143/2M31_/30/0,8
	Lunghezza	[m]	30	30	30	---	30	30	30	---	30
	Sezione	[mmq]	1(3G2,5)	1(3G2,5)	1(3G2,5)	---	1(3G2,5)	1(3G2,5)	1(3G2,5)	---	1(3G2,5)
	Portata (Iz)	[A]	24	24	24	---	24	24	24	---	24
	Caduta di tensione	[%]	0,51	0,51	0,32	0,27	0,51	0,51	0,32	0,29	0,52

REV	DATA	DESCRIZIONE	DISEGNATO	CONTROLLATO
00	15/06/2022	Definitivo		

COLLETTI INGEGNERIA
Via Pio Corsi, 44 - 14049 Nizza Monferrato

COMMITTENTE
COMUNE DI MALNATE
Realizzazione del nuovo "Polo Civico"
Malnate (VA)

OGGETTO
Quadro Piano Primo

DENOMINAZIONE
Q-P1

FILE U_Q-P1_00005
DISEGNO Q-P1
FOGLIO 5 SEGUE 6

Ing. Colletti Giorgio - TUTTI I DIRITTI RISERVATI

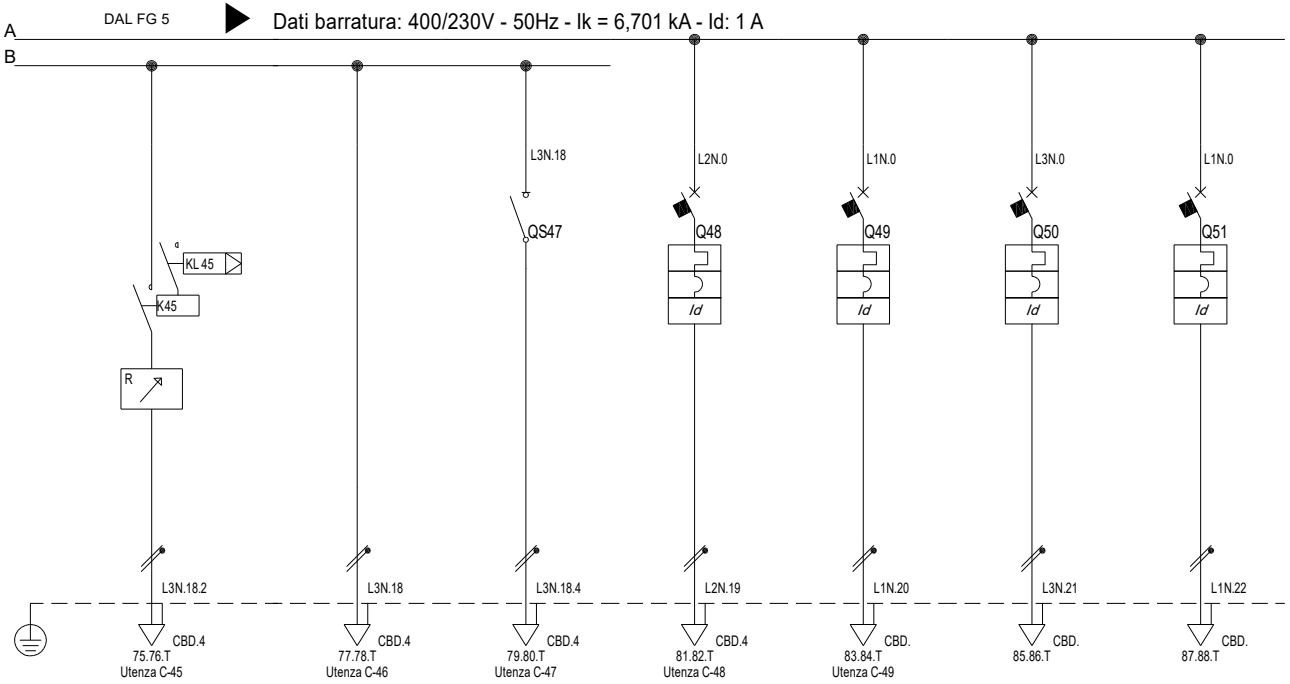

Sigla utenza			C-45	C-46	C-47	C-48	C-49	C-50	C-51		
Descrizione			Accensione 2	Accensioni Locali	Emergenza	Ausiliari	Alim. Unità BMS	Disponibile	Disponibile		
POTENZA CONTEMPORANEA		[kW]	0,25	0,15	0,05	0,5	0,5	0	0		
CORRENTE (Ib)		[A]	1,14	0,684	0,228	2,279	2,279	0	0		
CosFi			0,95	0,95	0,95	0,95	0,95	---	---		
COEFF. DI CONTEMPORANEITA'		[%]	100	100	100	100	100	100	100		
DISTRIBUZIONE			Monofase L3+N	Monofase L3+N	Monofase L3+N	Monofase L2+N	Monofase L1+N	Monofase L3+N	Monofase L1+N		
PROTEZIONE	Marca										
	Tipo										
	Taglia (Ith)	[A]	16	---	20	10	10	16	10		
	Polarità/Curva		2 x 16	---	2 x 20	2 x 10 / C	2 x 10 / C	2 x 16 / C	2 x 10 / C		
	In Max/Min/Reg.	[A]	16	---/---/---	20	---/---/10	---/---/10	---/---/16	---/---/10		
	Im Max/Min/Reg.	[A]	---/---/---	---/---/---	---/---/---	---/---/100	---/---/100	---/---/160	---/---/100		
	P.d.I.	[kA]	---	---	---	6	6	6	6		
	I differenziale (Id)	[A]	---	---	---	0,03 - Cl. A	0,03 - Cl. A	0,03 - Cl. A	0,03 - Cl. A		
	Esecuzione		MODULARE	---	MODULARE	MODULARE	MODULARE	MODULARE	MODULARE		
LINEA	Tipo Isolante		FG16OM16	FG16OM16	FG16OM16	FG16OM16	---	---	---		
	Posa		143/2M31_/30/0,8	143/2M25_/30/0,8	143/2M31_/30/0,8	143/2M_3A/30/0,8	---	---	---		
	Lunghezza	[m]	30	10	30	10	---	---	---		
	Sezione	[mmq]	1(3G2,5)	1(3G2,5)	1(3G2,5)	1(3G2,5)	---	---	---		
	Portata (Iz)	[A]	24	24	24	24	---	---	---		
	Caduta di tensione	[%]	0,52	0,33	0,33	0,43	0,27	0,23	0,23		

REV	DATA	DESCRIZIONE	DISEGNATO	CONTROLLATO
00	15/06/2022	Definitivo		

COLLETTI INGEGNERIA
Via Pio Corsi, 44 - 14049 Nizza Monferrato

COMMITTENTE
COMUNE DI MALNATE
Realizzazione del nuovo "Polo Civico"
Malnate (VA)

OGGETTO
Quadro Piano Primo

DENOMINAZIONE
Q-P1

FILE U_Q-P1_00006
DISEGNO Q-P1
FOGLIO 6
SEGUE -

Ing. Colletti Giorgio - TUTTI I DIRITTI RISERVATI

Q-P2

Quadro Piano Secondo

REV	DATA	DESCRIZIONE	DISEGNATO	CONTROLLATO
00	20/10/2023	Esecutivo		

COLLETTI INGEGNERIA
Via Pio Corsi, 44 - 14049 Nizza Monferrato

COMMITTENTE
COMUNE DI MALNATE
Realizzazione del nuovo "Polo Civico"
Malnate (VA)

OGGETTO
Quadro Piano Secondo - Fronte Quadro

DENOMINAZIONE
FQ-Q-P2

FILE FQ-Q-P2_00001
DISEGNO FQ-Q-P2
FOGLIO 1
SEGUE -

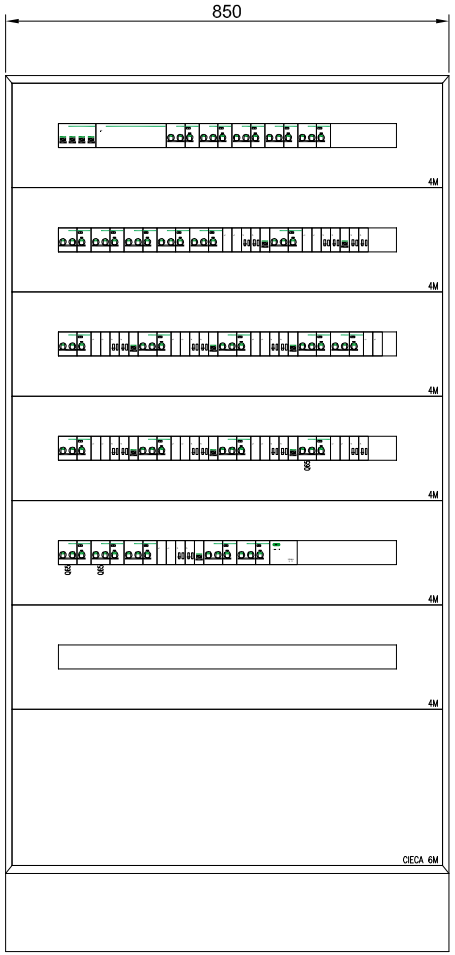

DIMENSIONI QUADRO (mm)	
ALTEZZA	1830
LARGHEZZA	845
PROFONDITA'	257

REV	DATA	DESCRIZIONE	DISEGNATO	CONTROLLATO
00	20/10/2023	Esecutivo		

COLLETTI INGEGNERIA
Via Pio Corsi, 44 - 14049 Nizza Monferrato

COMMITTENTE
COMUNE DI MALNATE
Realizzazione del nuovo "Polo Civico"
Malnate (VA)

OGGETTO
Quadro Piano Secondo - Fronte Quadro

DENOMINAZIONE
FQ-Q-P2

FILE FQ-Q-P2_00001
DISEGNO FQ-Q-P2
FOGLIO 1
SEGUE -

Da Quadro:	QGBT
Partenza:	C-19
Cavo [mm²]:	1(5G25)
Lunghezza [m]:	35
Tensione [V]:	400
Frequenza [Hz]:	50
Polarità:	Quadripolare
Tipo morsetto:	CBD.35
Numerazione morsetto:	1.2.3.4.T

Dati barratura: 400/230V - 50Hz - Ik = 6,07 kA - Id: 1 A

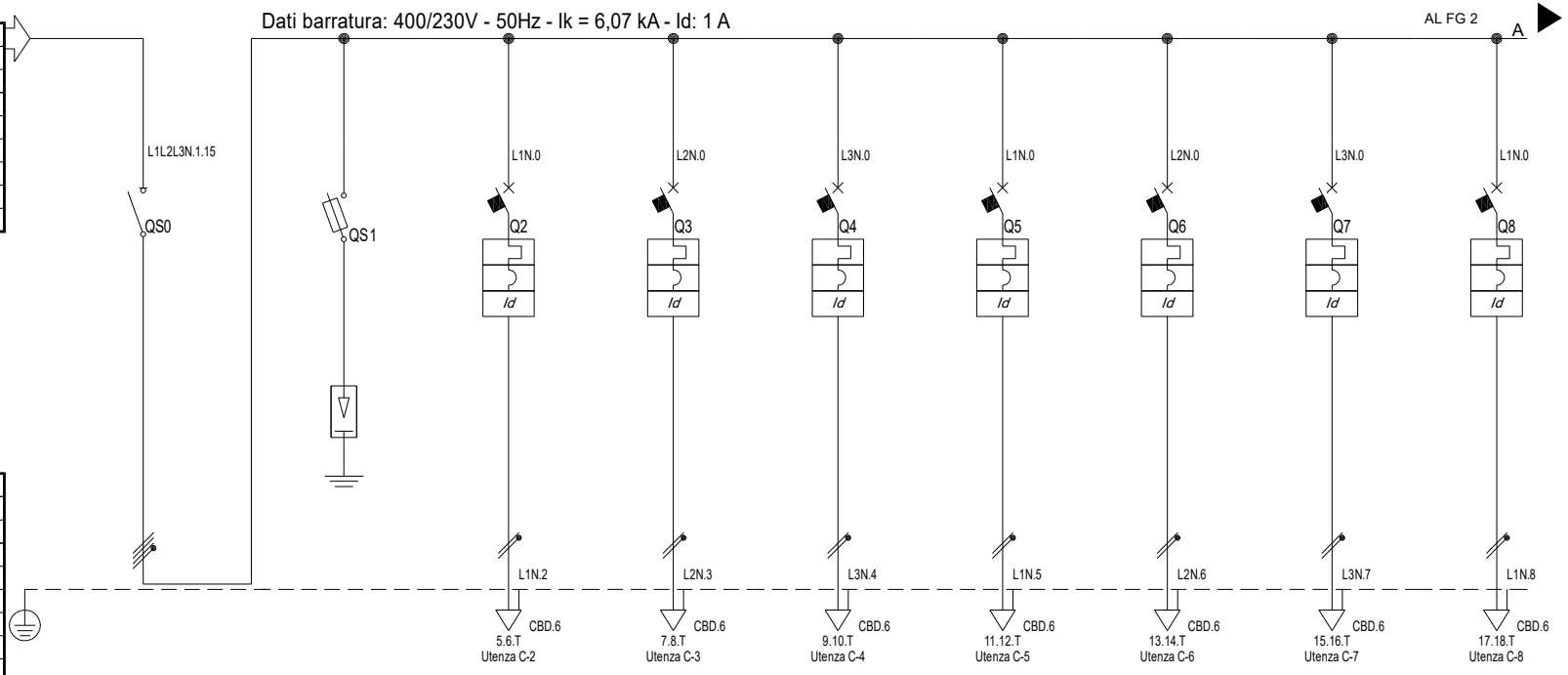

Prefisso quadro:	Q-P2
Alimentazione:	Quadripolare
Ik Max [kA]:	6,171
Tensione nominale di impiego [V]:	400
Tensione di isolamento nominale[V]:	
Frequenza [Hz]:	50
Corrente ammissibile 1 s [kA]:	10
Grado di protezione IP:	---
Codice:	Q-P2

Sigla utenza			C-0	C-1	C-2	C-3	C-4	C-5	C-6	C-7	C-8
Descrizione			Generale Piano 2	Protezione da sovratensioni Tipo 2	FM Ufficio 1	FM Ufficio 2	FM Ufficio 3	FM Ufficio 4	FM Ufficio 5	FM Ufficio 6	FM Disimpegni/WC
POTENZA CONTEMPORANEA		[kW]	14	0	2	2	2	2	2	2	2
CORRENTE (Ib)		[A]	22	0	9,116	9,116	9,116	9,116	9,116	9,116	9,116
CosFi			0,949	---	0,95	0,95	0,95	0,95	0,95	0,95	0,95
COEFF. DI CONTEMPORANEITA'		[%]	70	100	100	100	100	100	100	100	100
DISTRIBUZIONE			Quadripolare	Quadripolare	Monofase L1+N	Monofase L2+N	Monofase L3+N	Monofase L1+N	Monofase L2+N	Monofase L3+N	Monofase L1+N
PROTEZIONE	Marca										
	Tipo										
	Taglia (Ith)	[A]	63	---	16	16	16	16	16	16	16
	Polarità/Curva		4 x 63	---	2 x 16 / C	2 x 16 / C	2 x 16 / C	2 x 16 / C	2 x 16 / C	2 x 16 / C	2 x 16 / C
	In Max/Min/Reg.	[A]	63	---/---/---	---/---/16	---/---/16	---/---/16	---/---/16	---/---/16	---/---/16	---/---/16
	Im Max/Min/Reg.	[A]	---/---/---	---/---/---	---/---/160	---/---/160	---/---/160	---/---/160	---/---/160	---/---/160	---/---/160
	P.d.I.	[kA]	---	---	6	6	6	6	6	6	6
	I differenziale (Id)	[A]	---	---	0,03 - Cl. A	0,03 - Cl. A	0,03 - Cl. A	0,03 - Cl. A	0,03 - Cl. A	0,03 - Cl. A	0,03 - Cl. A
	Esecuzione		MODULARE	---	MODULARE	MODULARE	MODULARE	MODULARE	MODULARE	MODULARE	MODULARE
LINEA	Tipo Isolante		---	---	FG16OM16	FG16OM16	FG16OM16	FG16OM16	FG16OM16	FG16OM16	FG16OM16
	Posa		---	---	143/2M31_/30/0,8	143/2M31_/30/0,8	143/2M31_/30/0,8	143/2M31_/30/0,8	143/2M31_/30/0,8	143/2M31_/30/0,8	143/2M31_/30/0,8
	Lunghezza	[m]	---	---	25	25	25	25	25	25	25
	Sezione	[mmq]	---	---	1(3G4)	1(3G4)	1(3G4)	1(3G4)	1(3G4)	1(3G4)	1(3G4)
	Portata (Iz)	[A]	---	---	32	32	32	32	32	32	32
	Caduta di tensione	[%]	0,28	0,28	1,34	1,34	1,34	1,34	1,34	1,34	1,34

REV	DATA	DESCRIZIONE	DISEGNATO	CONTROLLATO
00	15/06/2022	Definitivo		

COLLETTI INGEGNERIA
Via Pio Corsi, 44 - 14049 Nizza Monferrato

COMMITTENTE
COMUNE DI MALNATE
Realizzazione del nuovo "Polo Civico"
Malnate (VA)

OGGETTO
Quadro Piano Secondo

DENOMINAZIONE
Q-P2

FILE U_Q-P2_00001
DISEGNO Q-P2
FOGLIO 1 SEGUE 2

Ing. Colletti Giorgio - TUTTI I DIRITTI RISERVATI

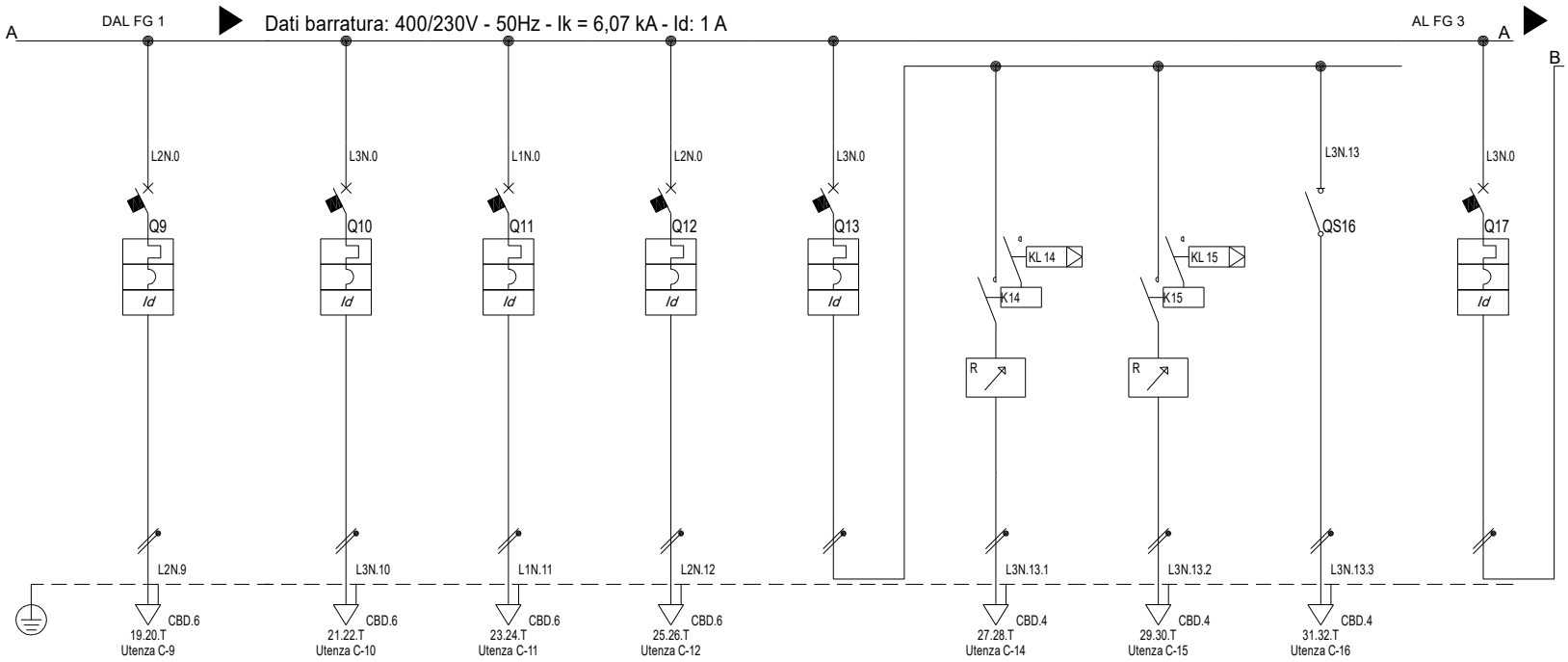

Sigla utenza			C-9	C-10	C-11	C-12	C-13	C-14	C-15	C-16	C-17
Descrizione			FM1 Corridoi	FM2 Corridoi	FM Locale QE	Alim. Utenze Climatizzazione	Illuminazione Ufficio 1	Accensione 1	Accensione 2	Emergenza	Illuminazione Ufficio 2
POTENZA CONTEMPORANEA		[kW]	2	2	2	2	0,65	0,3	0,3	0,05	0,65
CORRENTE (Ib)		[A]	9,116	9,116	9,116	9,116	2,963	1,367	1,367	0,228	2,963
CosFi			0,95	0,95	0,95	0,95	0,95	0,95	0,95	0,95	0,95
COEFF. DI CONTEMPORANEITA'		[%]	100	100	100	100	100	100	100	100	100
DISTRIBUZIONE			Monofase L2+N	Monofase L3+N	Monofase L1+N	Monofase L2+N	Monofase L3+N	Monofase L3+N	Monofase L3+N	Monofase L3+N	Monofase L3+N
PROTEZIONE	Marca										
	Tipo										
	Taglia (Ith)	[A]	16	16	16	16	10	16	16	20	10
	Polarità/Curva		2 x 16 / C	2 x 16 / C	2 x 16 / C	2 x 16 / C	2 x 10 / C	2 x 16	2 x 16	2 x 20	2 x 10 / C
	In Max/Min/Reg.	[A]	---/---/16	---/---/16	---/---/16	---/---/16	---/---/10	16	16	20	---/---/10
	Im Max/Min/Reg.	[A]	---/---/160	---/---/160	---/---/160	---/---/160	---/---/100	---/---/---	---/---/---	---/---/---	---/---/100
	P.d.I.	[kA]	6	6	6	6	6	---	---	---	6
	I differenziale (Id)	[A]	0,03 - Cl. A	0,03 - Cl. A	0,03 - Cl. A	0,03 - Cl. A	0,03 - Cl. A	---	---	---	0,03 - Cl. A
	Esecuzione		MODULARE	MODULARE	MODULARE	MODULARE	MODULARE	MODULARE	MODULARE	MODULARE	MODULARE
LINEA	Tipo Isolante		FG16OM16	FG16OM16	FG16OM16	FG16OM16	---	FG16OM16	FG16OM16	FG16OM16	---
	Posa		143/2M31_/30/0,8	143/2M31_/30/0,8	143/2M31_/30/0,8	143/2M31_/30/0,8	---	143/2M31_/30/0,8	143/2M31_/30/0,8	143/2M31_/30/0,8	---
	Lunghezza	[m]	25	25	25	25	---	30	30	30	---
	Sezione	[mmq]	1(3G4)	1(3G4)	1(3G4)	1(3G4)	---	1(3G2,5)	1(3G2,5)	1(3G2,5)	---
	Portata (Iz)	[A]	32	32	32	32	---	24	24	24	---
	Caduta di tensione	[%]	1,34	1,34	1,34	1,34	0,33	0,62	0,62	0,38	0,33

REV	DATA	DESCRIZIONE	DISEGNATO	CONTROLLATO
00	15/06/2022	Definitivo		

COLLETTI INGEGNERIA
Via Pio Corsi, 44 - 14049 Nizza Monferrato

COMMITTENTE
COMUNE DI MALNATE
Realizzazione del nuovo "Polo Civico"
Malnate (VA)

OGGETTO
Quadro Piano Secondo

DENOMINAZIONE
Q-P2

FILE U_Q-P2_00002
DISEGNO Q-P2
FOGLIO 2 SEGUE 3

Ing. Colletti Giorgio - TUTTI I DIRITTI RISERVATI

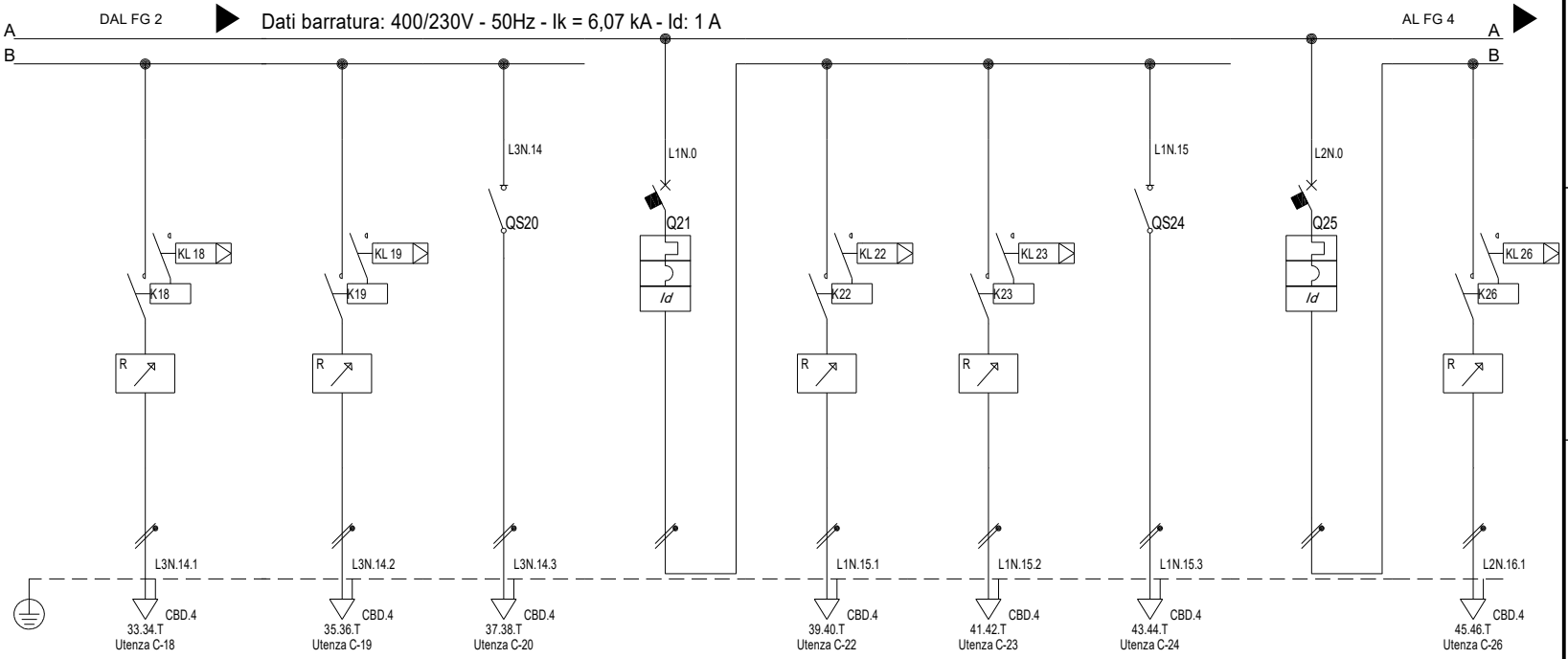

Sigla utenza		C-18	C-19	C-20	C-21	C-22	C-23	C-24	C-25	C-26
Descrizione		Accensione 1	Accensione 2	Emergenza	Illuminazione Ufficio 3	Accensione 1	Accensione 2	Emergenza	Illuminazione Ufficio 4	Accensione 1
POTENZA CONTEMPORANEA	[kW]	0,3	0,3	0,05	0,65	0,3	0,3	0,05	0,65	0,3
CORRENTE (Ib)	[A]	1,367	1,367	0,228	2,963	1,367	1,367	0,228	2,963	1,367
CosFi		0,95	0,95	0,95	0,95	0,95	0,95	0,95	0,95	0,95
COEFF. DI CONTEMPORANEITA'	[%]	100	100	100	100	100	100	100	100	100
DISTRIBUZIONE		Monofase L3+N	Monofase L3+N	Monofase L3+N	Monofase L1+N	Monofase L1+N	Monofase L1+N	Monofase L1+N	Monofase L2+N	Monofase L2+N
PROTEZIONE	Marca									
	Tipo									
	Taglia (Ith) [A]	16	16	20	10	16	16	20	10	16
	Polarità/Curva	2 x 16	2 x 16	2 x 20	2 x 10 / C	2 x 16	2 x 16	2 x 20	2 x 10 / C	2 x 16
	In Max/Min/Reg. [A]	16	16	20	---/---/10	16	16	20	---/---/10	16
	Im Max/Min/Reg. [A]	---/---/---	---/---/---	---/---/---	---/---/100	---/---/---	---/---/---	---/---/---	---/---/100	---/---/---
	P.d.I. [kA]	---	---	---	6	---	---	---	6	---
	I differenziale (Id) [A]	---	---	---	0,03 - Cl. A	---	---	---	0,03 - Cl. A	---
	Esecuzione	MODULARE	MODULARE	MODULARE	MODULARE	MODULARE	MODULARE	MODULARE	MODULARE	MODULARE
LINEA	Tipo Isolante	FG16OM16	FG16OM16	FG16OM16	---	FG16OM16	FG16OM16	FG16OM16	---	FG16OM16
	Posa	143/2M31_/30/0,8	143/2M31_/30/0,8	143/2M31_/30/0,8	---	143/2M31_/30/0,8	143/2M31_/30/0,8	143/2M31_/30/0,8	---	143/2M31_/30/0,8
	Lunghezza [m]	30	30	30	---	30	30	30	---	30
	Sezione [mmq]	1(3G2,5)	1(3G2,5)	1(3G2,5)	---	1(3G2,5)	1(3G2,5)	1(3G2,5)	---	1(3G2,5)
	Portata (Iz) [A]	24	24	24	---	24	24	24	---	24
	Caduta di tensione [%]	0,62	0,62	0,38	0,33	0,62	0,62	0,38	0,33	0,62

REV	DATA	DESCRIZIONE	DISEGNATO	CONTROLLATO
00	15/06/2022	Definitivo		

COLLETTI INGEGNERIA
Via Pio Corsi, 44 - 14049 Nizza Monferrato

COMMITTENTE
COMUNE DI MALNATE
Realizzazione del nuovo "Polo Civico"
Malnate (VA)

OGGETTO
Quadro Piano Secondo

DENOMINAZIONE
Q-P2

FILE U_Q-P2_00003
DISEGNO Q-P2
FOGLIO 3 SEGUE 4

Ing. Colletti Giorgio - TUTTI I DIRITTI RISERVATI

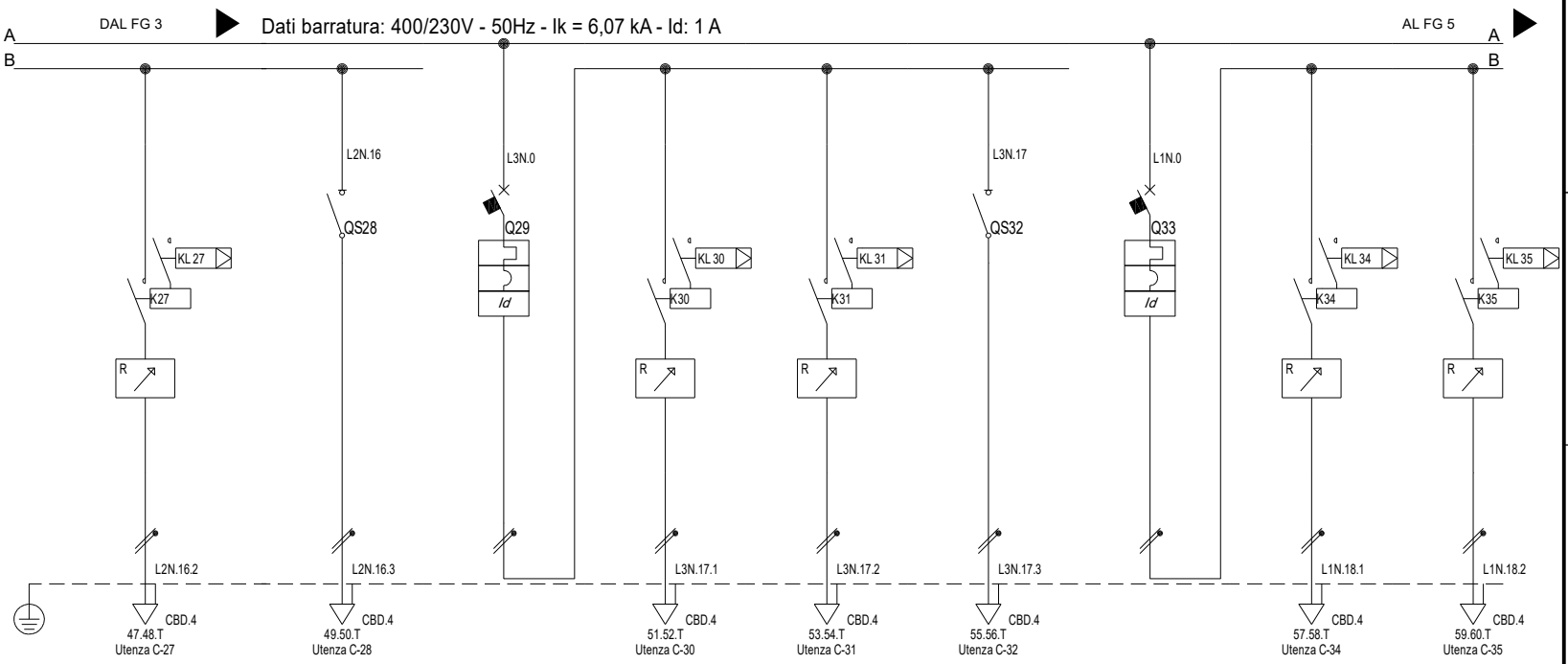

Sigla utenza			C-27	C-28	C-29	C-30	C-31	C-32	C-33	C-34	C-35
Descrizione			Accensione 2	Emergenza	Illuminazione Ufficio 5	Accensione 1	Accensione 2	Emergenza	Illuminazione Ufficio 6	Accensione 1	Accensione 2
POTENZA CONTEMPORANEA		[kW]	0,3	0,05	0,65	0,3	0,3	0,05	0,65	0,3	0,3
CORRENTE (Ib)		[A]	1,367	0,228	2,963	1,367	1,367	0,228	2,963	1,367	1,367
CosFi			0,95	0,95	0,95	0,95	0,95	0,95	0,95	0,95	0,95
COEFF. DI CONTEMPORANEITA'		[%]	100	100	100	100	100	100	100	100	100
DISTRIBUZIONE			Monofase L2+N	Monofase L2+N	Monofase L3+N	Monofase L3+N	Monofase L3+N	Monofase L3+N	Monofase L1+N	Monofase L1+N	Monofase L1+N
PROTEZIONE	Marca										
	Tipo										
	Taglia (Ith)	[A]	16	20	10	16	16	20	10	16	16
	Polarità/Curva		2 x 16	2 x 20	2 x 10 / C	2 x 16	2 x 16	2 x 20	2 x 10 / C	2 x 16	2 x 16
	In Max/Min/Reg.	[A]	16	20	---/---/10	16	16	20	---/---/10	16	16
	Im Max/Min/Reg.	[A]	---/---/---	---/---/---	---/---/100	---/---/---	---/---/---	---/---/---	---/---/100	---/---/---	---/---/---
	P.d.I.	[kA]	---	---	6	---	---	---	6	---	---
	I differenziale (Id)	[A]	---	---	0,03 - Cl. A	---	---	---	0,03 - Cl. A	---	---
	Esecuzione		MODULARE	MODULARE	MODULARE	MODULARE	MODULARE	MODULARE	MODULARE	MODULARE	MODULARE
LINEA	Tipo Isolante		FG16OM16	FG16OM16	---	FG16OM16	FG16OM16	FG16OM16	---	FG16OM16	FG16OM16
	Posa		143/2M31_/30/0,8	143/2M31_/30/0,8	---	143/2M31_/30/0,8	143/2M31_/30/0,8	143/2M31_/30/0,8	---	143/2M31_/30/0,8	143/2M31_/30/0,8
	Lunghezza	[m]	30	30	---	30	30	30	---	30	30
	Sezione	[mmq]	1(3G2,5)	1(3G2,5)	---	1(3G2,5)	1(3G2,5)	1(3G2,5)	---	1(3G2,5)	1(3G2,5)
	Portata (Iz)	[A]	24	24	---	24	24	24	---	24	24
	Caduta di tensione	[%]	0,62	0,38	0,33	0,62	0,62	0,38	0,33	0,62	0,62

REV	DATA	DESCRIZIONE	DISEGNATO	CONTROLLATO
00	15/06/2022	Definitivo		

COLLETTI INGEGNERIA
Via Pio Corsi, 44 - 14049 Nizza Monferrato

COMMITTENTE
COMUNE DI MALNATE
Realizzazione del nuovo "Polo Civico"
Malnate (VA)

OGGETTO
Quadro Piano Secondo

DENOMINAZIONE
Q-P2

FILE U_Q-P2_00004
DISEGNO Q-P2
FOGLIO 4 SEGUE 5

Ing. Colletti Giorgio - TUTTI I DIRITTI RISERVATI

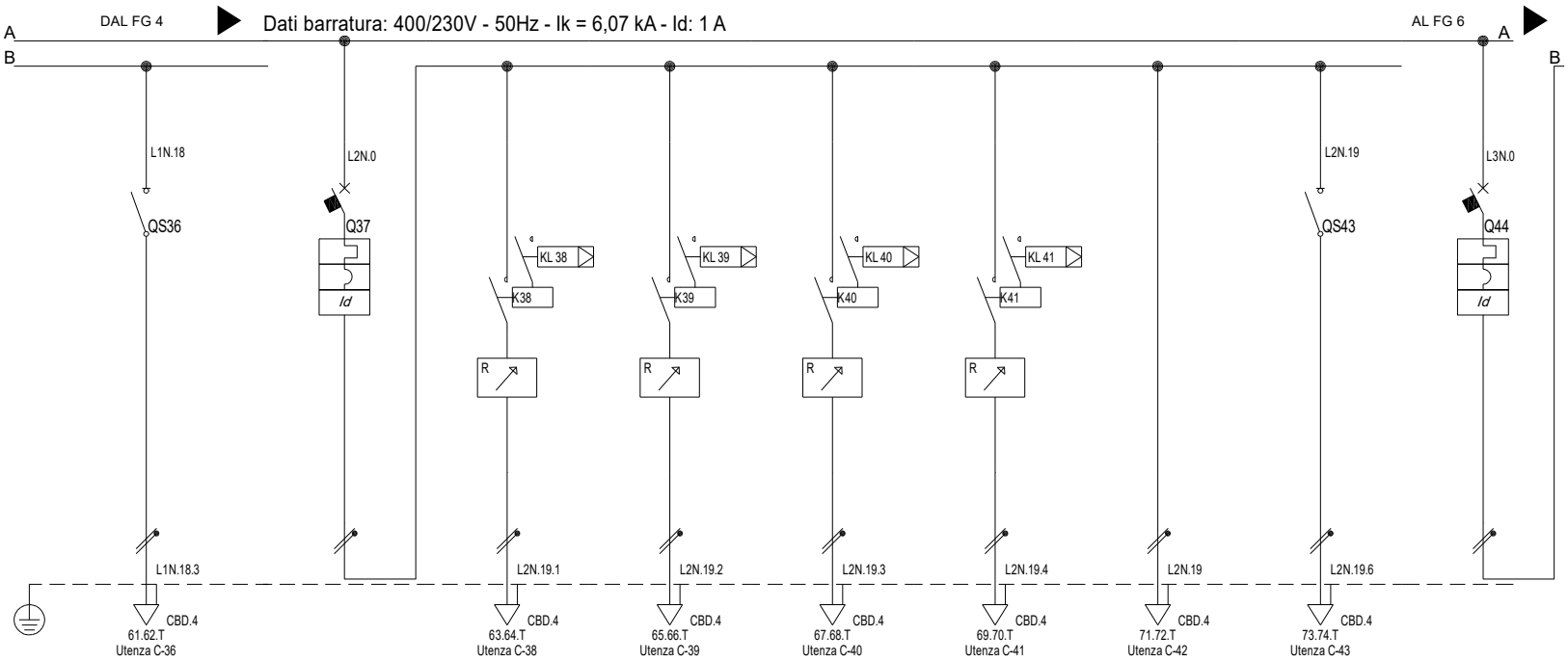

Sigla utenza			C-36	C-37	C-38	C-39	C-40	C-41	C-42	C-43	C-44
Descrizione			Emergenza	Illuminazione Corridoi 1	Accensione 1	Accensione 2	Accensione 3	Accensione 4	Accensioni Locali	Emergenza	Illuminazione Corridoi 2
POTENZA CONTEMPORANEA		[kW]	0,05	1,2	0,25	0,25	0,25	0,25	0,15	0,05	1,2
CORRENTE (Ib)		[A]	0,228	5,47	1,14	1,14	1,14	1,14	0,684	0,228	5,47
CosFi			0,95	0,95	0,95	0,95	0,95	0,95	0,95	0,95	0,95
COEFF. DI CONTEMPORANEITA'		[%]	100	100	100	100	100	100	100	100	100
DISTRIBUZIONE			Monofase L1+N	Monofase L2+N	Monofase L2+N	Monofase L2+N	Monofase L2+N	Monofase L2+N	Monofase L2+N	Monofase L2+N	Monofase L3+N
PROTEZIONE	Marca										
	Tipo										
	Taglia (Ith)	[A]	20	10	16	16	16	16	---	20	10
	Polarità/Curva		2 x 20	2 x 10 / C	2 x 16	2 x 16	2 x 16	2 x 16	---	2 x 20	2 x 10 / C
	In Max/Min/Reg.	[A]	20	---/---/10	16	16	16	16	---/---/---	20	---/---/10
	Im Max/Min/Reg.	[A]	---/---/---	---/---/100	---/---/---	---/---/---	---/---/---	---/---/---	---/---/---	---/---/---	---/---/100
	P.d.I.	[kA]	---	6	---	---	---	---	---	---	6
	I differenziale (Id)	[A]	---	0,03 - Cl. A	---	---	---	---	---	---	0,03 - Cl. A
	Esecuzione		MODULARE	MODULARE	MODULARE	MODULARE	MODULARE	MODULARE	---	MODULARE	MODULARE
LINEA	Tipo Isolante		FG16OM16	---	FG16OM16	FG16OM16	FG16OM16	FG16OM16	FG16OM16	FG16OM16	---
	Posa		143/2M31_/30/0,8	---	143/2M31_/30/0,8	143/2M31_/30/0,8	143/2M31_/30/0,8	143/2M31_/30/0,8	143/2M25_/30/0,8	143/2M31_/30/0,8	---
	Lunghezza	[m]	30	---	30	30	30	30	10	30	---
	Sezione	[mmq]	1(3G2,5)	---	1(3G2,5)	1(3G2,5)	1(3G2,5)	1(3G2,5)	1(3G2,5)	1(3G2,5)	---
	Portata (Iz)	[A]	24	---	24	24	24	24	24	24	---
	Caduta di tensione	[%]	0,38	0,38	0,62	0,62	0,62	0,62	0,43	0,43	0,38

REV	DATA	DESCRIZIONE	DISEGNATO	CONTROLLATO
00	15/06/2022	Definitivo		

COLLETTI INGEGNERIA
Via Pio Corsi, 44 - 14049 Nizza Monferrato

COMMITTENTE
COMUNE DI MALNATE
Realizzazione del nuovo "Polo Civico"
Malnate (VA)

OGGETTO
Quadro Piano Secondo

DENOMINAZIONE
Q-P2

FILE U_Q-P2_00005
DISEGNO Q-P2
FOGLIO 5 SEGUE 6

Ing. Colletti Giorgio - TUTTI I DIRITTI RISERVATI

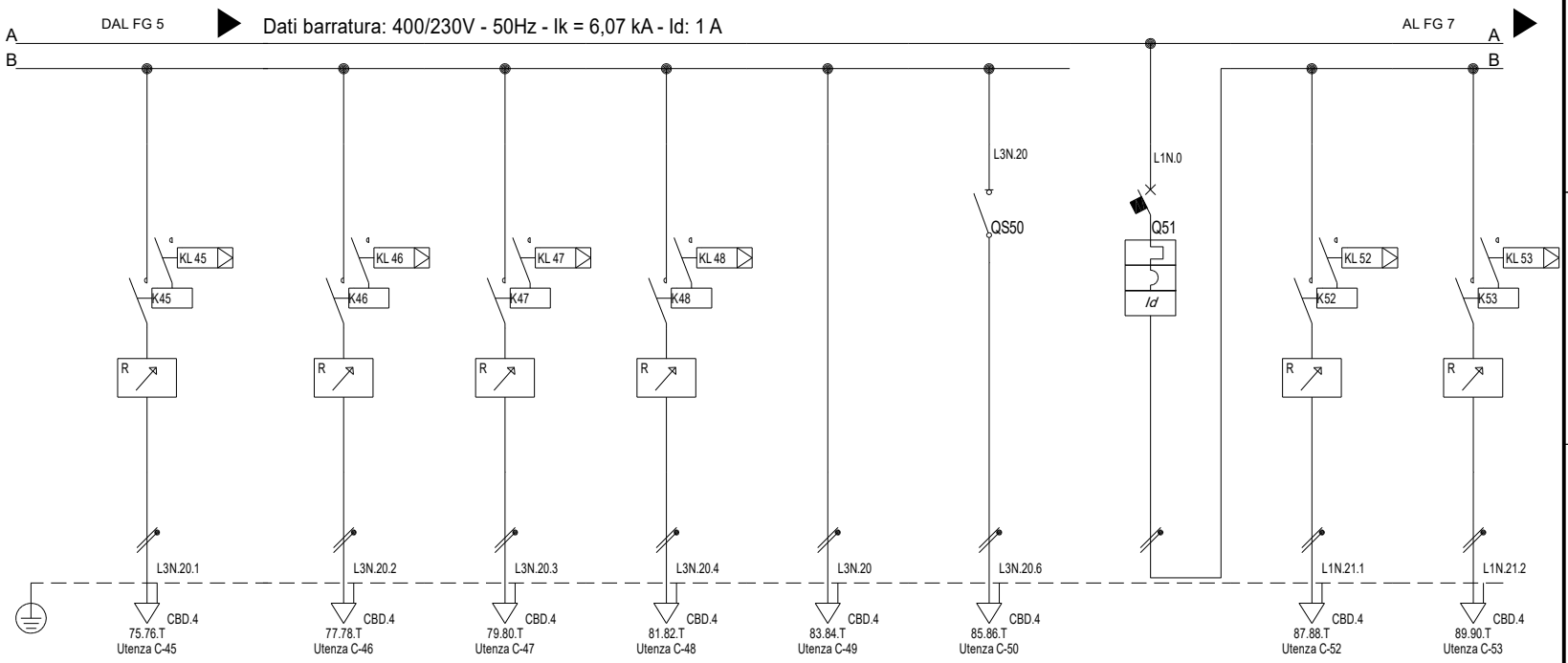

Sigla utenza			C-45	C-46	C-47	C-48	C-49	C-50	C-51	C-52	C-53
Descrizione			Accensione 1	Accensione 2	Accensione 3	Accensione 4	Accensioni Locali	Emergenza	Illuminazione Disimpegni/WC	Accensione 1	Accensione 2
POTENZA CONTEMPORANEA		[kW]	0,25	0,25	0,25	0,25	0,15	0,05	0,7	0,25	0,25
CORRENTE (Ib)		[A]	1,14	1,14	1,14	1,14	0,684	0,228	3,191	1,14	1,14
CosFi			0,95	0,95	0,95	0,95	0,95	0,95	0,95	0,95	0,95
COEFF. DI CONTEMPORANEITA'		[%]	100	100	100	100	100	100	100	100	100
DISTRIBUZIONE			Monofase L3+N	Monofase L3+N	Monofase L3+N	Monofase L3+N	Monofase L3+N	Monofase L3+N	Monofase L1+N	Monofase L1+N	Monofase L1+N
PROTEZIONE	Marca										
	Tipo										
	Taglia (Ith)	[A]	16	16	16	16	---	20	10	16	16
	Polarità/Curva		2 x 16	2 x 16	2 x 16	2 x 16	---	2 x 20	2 x 10 / C	2 x 16	2 x 16
	In Max/Min/Reg.	[A]	16	16	16	16	---/---/---	20	---/---/10	16	16
	Im Max/Min/Reg.	[A]	---/---/---	---/---/---	---/---/---	---/---/---	---/---/---	---/---/---	---/---/100	---/---/---	---/---/---
	P.d.I.	[kA]	---	---	---	---	---	---	6	---	---
	I differenziale (Id)	[A]	---	---	---	---	---	---	0,03 - Cl. A	---	---
	Esecuzione		MODULARE	MODULARE	MODULARE	MODULARE	---	MODULARE	MODULARE	MODULARE	MODULARE
LINEA	Tipo Isolante		FG16OM16	FG16OM16	FG16OM16	FG16OM16	FG16OM16	FG16OM16	---	FG16OM16	FG16OM16
	Posa		143/2M31_/30/0,8	143/2M31_/30/0,8	143/2M31_/30/0,8	143/2M31_/30/0,8	143/2M25_/30/0,8	143/2M31_/30/0,8	---	143/2M31_/30/0,8	143/2M31_/30/0,8
	Lunghezza	[m]	30	30	30	30	10	30	---	30	30
	Sezione	[mmq]	1(3G2,5)	1(3G2,5)	1(3G2,5)	1(3G2,5)	1(3G2,5)	1(3G2,5)	---	1(3G2,5)	1(3G2,5)
	Portata (Iz)	[A]	24	24	24	24	24	24	---	24	24
	Caduta di tensione	[%]	0,62	0,62	0,62	0,62	0,43	0,43	0,34	0,58	0,58

REV	DATA	DESCRIZIONE	DISEGNATO	CONTROLLATO
00	15/06/2022	Definitivo		

COLLETTI INGEGNERIA
Via Pio Corsi, 44 - 14049 Nizza Monferrato

COMMITTENTE
COMUNE DI MALNATE
Realizzazione del nuovo "Polo Civico"
Malnate (VA)

OGGETTO
Quadro Piano Secondo

DENOMINAZIONE
Q-P2

FILE U_Q-P2_00006
DISEGNO Q-P2
FOGLIO 6 SEGUE 7

Ing. Colletti Giorgio - TUTTI I DIRITTI RISERVATI

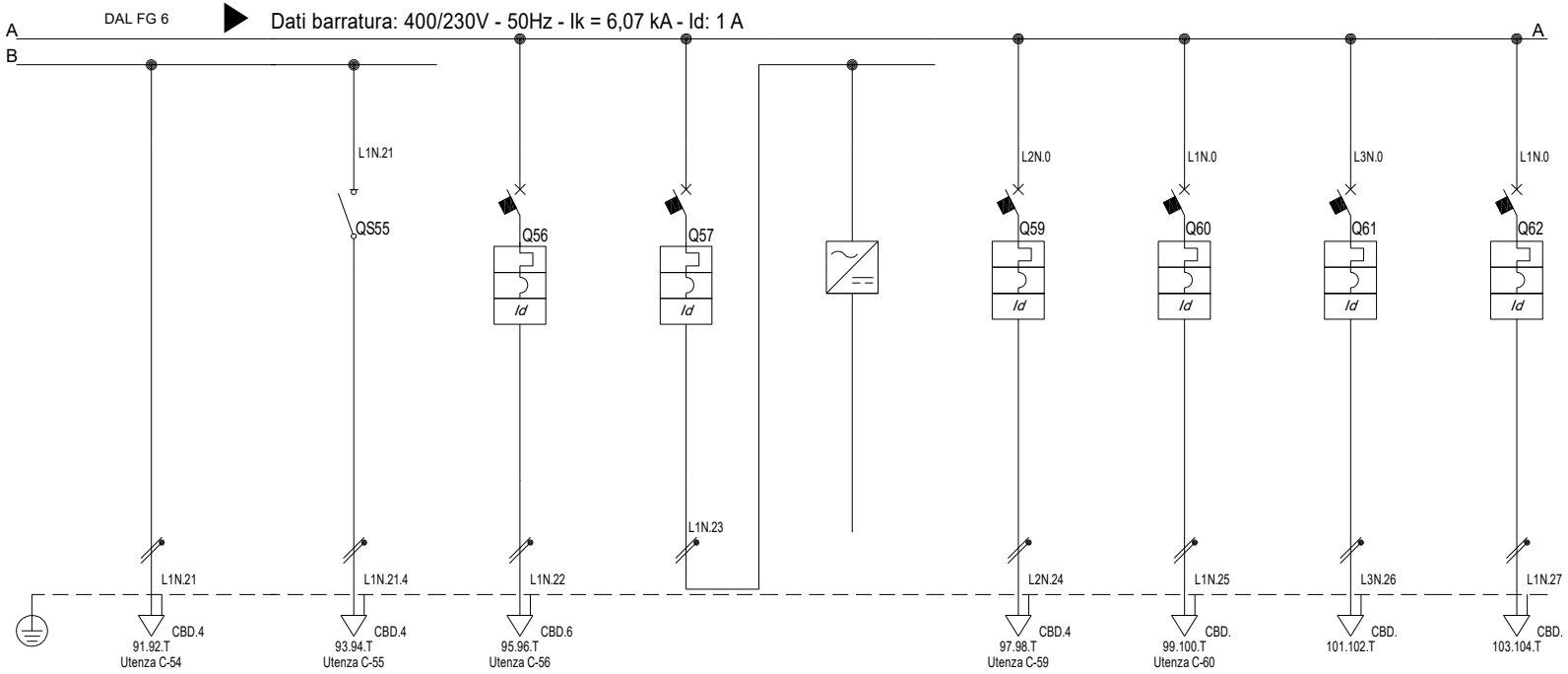

Sigla utenza			C-54	C-55	C-56	C-57	C-58	C-59	C-60	C-61	C-62
Descrizione			Accensioni Locali	Emergenza	Alimentatore AusiliarioEN54-4 Rilevazione Incendi	Alimentatore 24Vcc Rilevazione Incendi	Alimentatore 24vcc Stabilizzato	Ausiliari	Alim. Unità BMS	Disponibile	Disponibile
POTENZA CONTEMPORANEA		[kW]	0,15	0,05	0,2	0,2	0,2	0,5	0,5	0	0
CORRENTE (Ib)		[A]	0,684	0,228	0,962	0,962	0,962	2,279	2,279	0	0
CosFi			0,95	0,95	0,9	0,9	0,9	0,95	0,95	---	---
COEFF. DI CONTEMPORANEITA'		[%]	100	100	100	100	100	100	100	100	100
DISTRIBUZIONE			Monofase L1+N	Monofase L1+N	Monofase L1+N	Monofase L1+N	Monofase L1+N	Monofase L2+N	Monofase L1+N	Monofase L3+N	Monofase L1+N
PROTEZIONE	Marca										
	Tipo										
	Taglia (Ith)	[A]	---	20	10	10	---	10	10	16	10
	Polarità/Curva		---	2 x 20	2 x 10 / C	2 x 10 / C	---	2 x 10 / C	2 x 10 / C	2 x 16 / C	2 x 10 / C
	In Max/Min/Reg.	[A]	---/---/---	20	---/---/10	---/---/10	---/---/---	---/---/10	---/---/10	---/---/16	---/---/10
	Im Max/Min/Reg.	[A]	---/---/---	---/---/---	---/---/100	---/---/100	---/---/---	---/---/100	---/---/100	---/---/160	---/---/100
	P.d.I.	[kA]	---	---	6	6	---	6	6	6	6
	I differenziale (Id)	[A]	---	---	0,03 - Cl. A	0,03 - Cl. A	---	0,03 - Cl. A	0,03 - Cl. A	0,03 - Cl. A	0,03 - Cl. A
	Esecuzione		---	MODULARE	MODULARE	MODULARE	---	MODULARE	MODULARE	MODULARE	MODULARE
LINEA	Tipo Isolante		FG16OM16	FG16OM16	FG16OM16	---	FG16OM16	FG16OM16	---	---	---
	Posa		143/2M25_/30/0,8	143/2M31_/30/0,8	143/2M_3A/30/0,8	---	143/1M__2/30/0,8	143/2M_3A/30/0,8	---	---	---
	Lunghezza	[m]	10	30	25	---	30	10	---	---	---
	Sezione	[mmq]	1(3G2,5)	1(3G2,5)	1(3G4)	---	1(3G4)	1(3G2,5)	---	---	---
	Portata (Iz)	[A]	24	24	32	---	26	24	---	---	---
	Caduta di tensione	[%]	0,38	0,38	0,39	0,3	0,41	0,48	0,32	0,28	0,28

REV	DATA	DESCRIZIONE	DISEGNATO	CONTROLLATO
00	15/06/2022	Definitivo		

COLLETTI INGEGNERIA
Via Pio Corsi, 44 - 14049 Nizza Monferrato

COMMITTENTE
COMUNE DI MALNATE
Realizzazione del nuovo "Polo Civico"
Malnate (VA)

OGGETTO
Quadro Piano Secondo

DENOMINAZIONE
Q-P2

FILE U_Q-P2_00007
DISEGNO Q-P2
FOGLIO 7
SEGUE -

Ing. Colletti Giorgio - TUTTI I DIRITTI RISERVATI

Q-LT

Quadro Locale Tecnico

REV	DATA	DESCRIZIONE	DISEGNATO	CONTROLLATO
00	20/10/2023	Esecutivo		

COLLETTI INGEGNERIA
Via Pio Corsi, 44 - 14049 Nizza Monferrato

COMMITTENTE
COMUNE DI MALNATE
Realizzazione del nuovo "Polo Civico"
Malnate (VA)

OGGETTO
Quadro Locale Tecnico - Fronte Quadro

DENOMINAZIONE
FQ-Q-LT

FILE FQ-Q-LT_00001
DISEGNO FQ-Q-LT
FOGLIO 1 SEGUE -

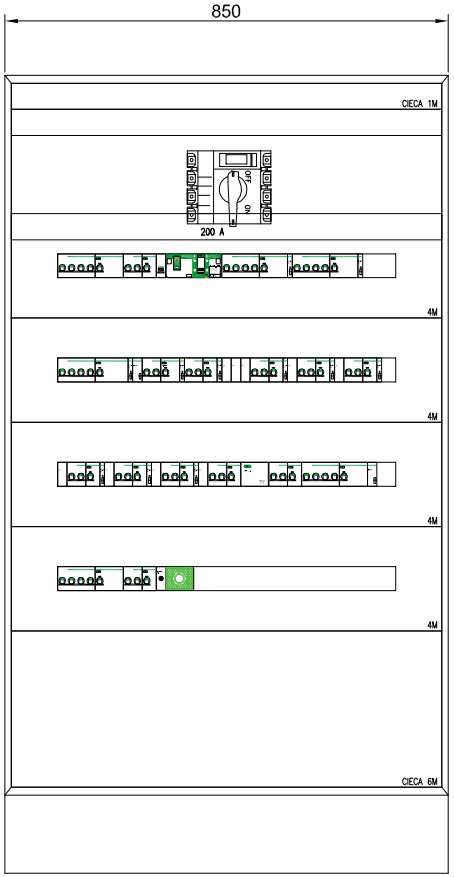

DIMENSIONI QUADRO (mm)	
ALTEZZA	1680
LARGHEZZA	845
PROFONDITA'	257

REV	DATA	DESCRIZIONE	DISEGNATO	CONTROLLATO
00	20/10/2023	Esecutivo		

COLLETTI INGEGNERIA
Via Pio Corsi, 44 - 14049 Nizza Monferrato

COMMITTENTE
COMUNE DI MALNATE
Realizzazione del nuovo "Polo Civico"
Malnate (VA)

OGGETTO
Quadro Locale Tecnico - Fronte Quadro

DENOMINAZIONE
FQ-Q-LT

FILE FQ-Q-LT_00001
DISEGNO FQ-Q-LT
FOGLIO 1 SEGUE -

Da Quadro:	QGBT
Partenza:	C-21
Cavo [mm²]:	4(1x95)+(1PE70)
Lunghezza [m]:	50
Tensione [V]:	400
Frequenza [Hz]:	50
Polarità:	Quadripolare
Tipo morsetto:	
Numerazione morsetto:	

Dati barratura: 400/230V - 50Hz - Ik = 9,421 kA - Id: 1 A

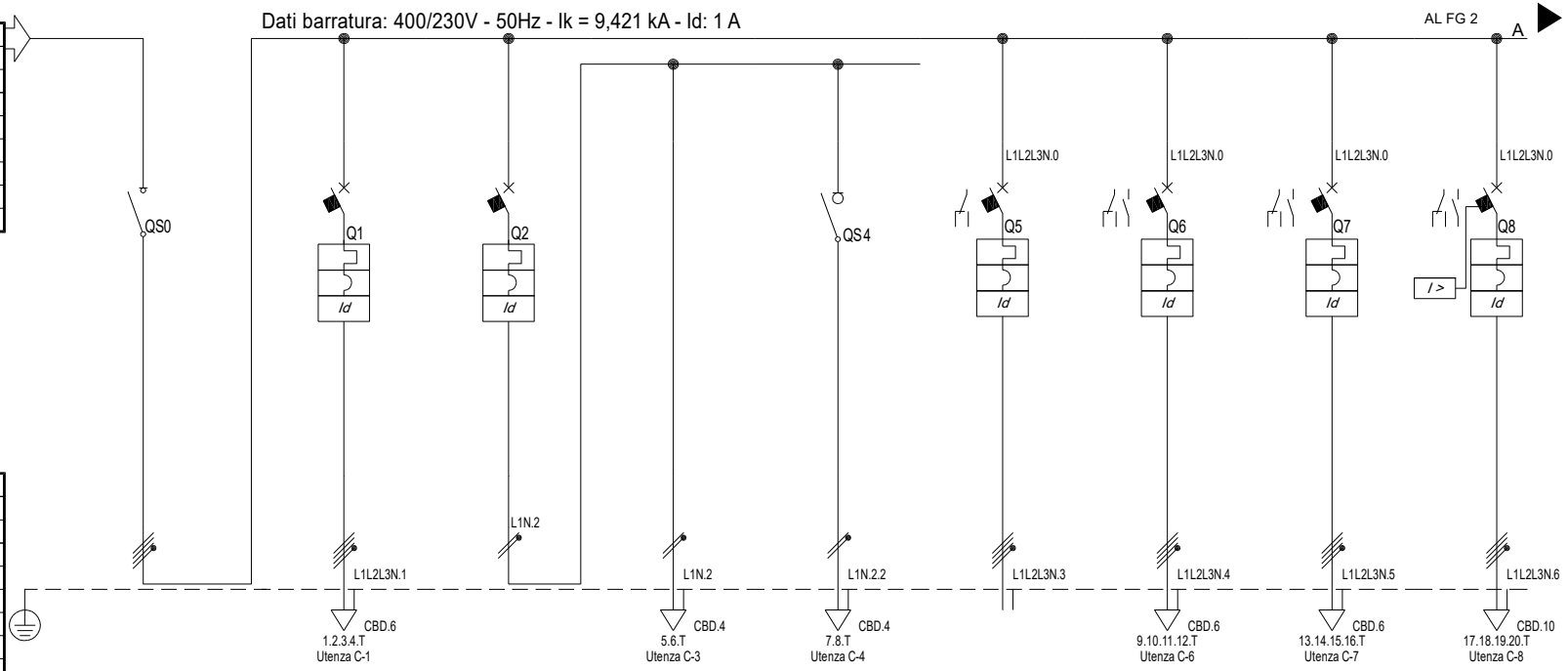

Prefisso quadro:	Q-LT
Alimentazione:	Quadripolare
Ik Max [kA]:	9,458
Tensione nominale di impiego [V]:	400
Tensione di isolamento nominale[V]:	
Frequenza [Hz]:	50
Corrente ammissibile 1 s [kA]:	10
Grado di protezione IP:	---
Codice:	Q-LT

Sigla utenza			C-0	C-1	C-2	C-3	C-4	C-5	C-6	C-7	C-8
Descrizione			Gerale Locale Tecnico	Alimentazione Prese Locali	Illuminazione Locale	Accensione locale	Emergenze	Alim. Gruppo Frigo	Alimentazione PDC1	Alimentazione PDC2	Alim. UTA (Quadro Bordo Mancchina)
POTENZA CONTEMPORANEA		[kW]	61	3	0,55	0,5	0,05	43	5,04	5,04	10
CORRENTE (Ib)		[A]	114	5,551	2,646	2,406	0,241	86	7,657	7,657	17
CosFi			0,782	0,78	0,9	0,9	0,9	0,716	0,95	0,95	0,85
COEFF. DI CONTEMPORANEITA'		[%]	80	100	100	100	100	100	100	100	100
DISTRIBUZIONE			Quadripolare	Quadripolare	Monofase L1+N	Monofase L1+N	Monofase L1+N	Quadripolare	Quadripolare	Quadripolare	Quadripolare
PROTEZIONE	Marca										
	Tipo										
	Taglia (Ith)	[A]	250	16	10	---	20	160	10	10	25
	Polarità/Curva		4 x 200	4 x 16 / C	2 x 10 / C	---	2 x 20	4 x 160 / N.C.	4 x 10 / C	4 x 10 / C	4 x 25 / C
	In Max/Min/Reg.	[A]	200	---/---/16	---/---/10	---/---/---	20	160/57/160	---/---/10	---/---/10	---/---/25
	Im Max/Min/Reg.	[A]	---/---/---	---/---/160	---/---/100	---/---/---	---/---/---	1.600/240/1.600	---/---/100	---/---/100	---/---/250
	P.d.I.	[kA]	---	10	6	---	---	25	10	10	10
	I differenziale (Id)	[A]	---	0,03 - Cl. A	0,03 - Cl. A	---	---	0,5 - Cl. A	0,3 - Cl. A	0,3 - Cl. A	0,3 - Cl. AS si
	Esecuzione		SCATOLATO	MODULARE	MODULARE	---	MODULARE	SCATOLATO	MODULARE	MODULARE	MODULARE
LINEA	Tipo Isolante		---	FG16OM16	---	FG16OM16	FG16OM16	FG16M16/FG17 PE	FG16OM16	FG16OM16	FG16OM16
	Posa		---	143/2M_3A/30/0,8	---	143/2M_3A/30/0,9	143/2M_3A/30/0,8	143/2U31_/30/0,8	143/2M_3A/30/0,8	143/2M_3A/30/0,8	143/2M31_/30/0,8
	Lunghezza	[m]	---	20	---	20	20	10	20	20	15
	Sezione	[mmq]	---	1(5G4)	---	1(3G2,5)	1(3G2,5)	4(1x70)+(1PE35)	1(5G4)	1(5G4)	1(5G6)
	Portata (Iz)	[A]	---	28	---	27	24	178	28	28	35
	Caduta di tensione	[%]	0,49	0,7	0,53	0,84	0,56	0,6	0,88	0,88	0,86

REV	DATA	DESCRIZIONE	DISEGNATO	CONTROLLATO
00	15/06/2022	Definitivo		

COLLETTI INGEGNERIA
Via Pio Corsi, 44 - 14049 Nizza Monferrato

COMMITTENTE
COMUNE DI MALNATE
Realizzazione del nuovo "Polo Civico"
Malnate (VA)

OGGETTO
Quadro Locale Tecnico

DENOMINAZIONE
Q-LT

FILE U_Q-LT_00001
DISEGNO Q-LT
FOGLIO 1 SEGUE 2

Ing. Colletti Giorgio - TUTTI I DIRITTI RISERVATI

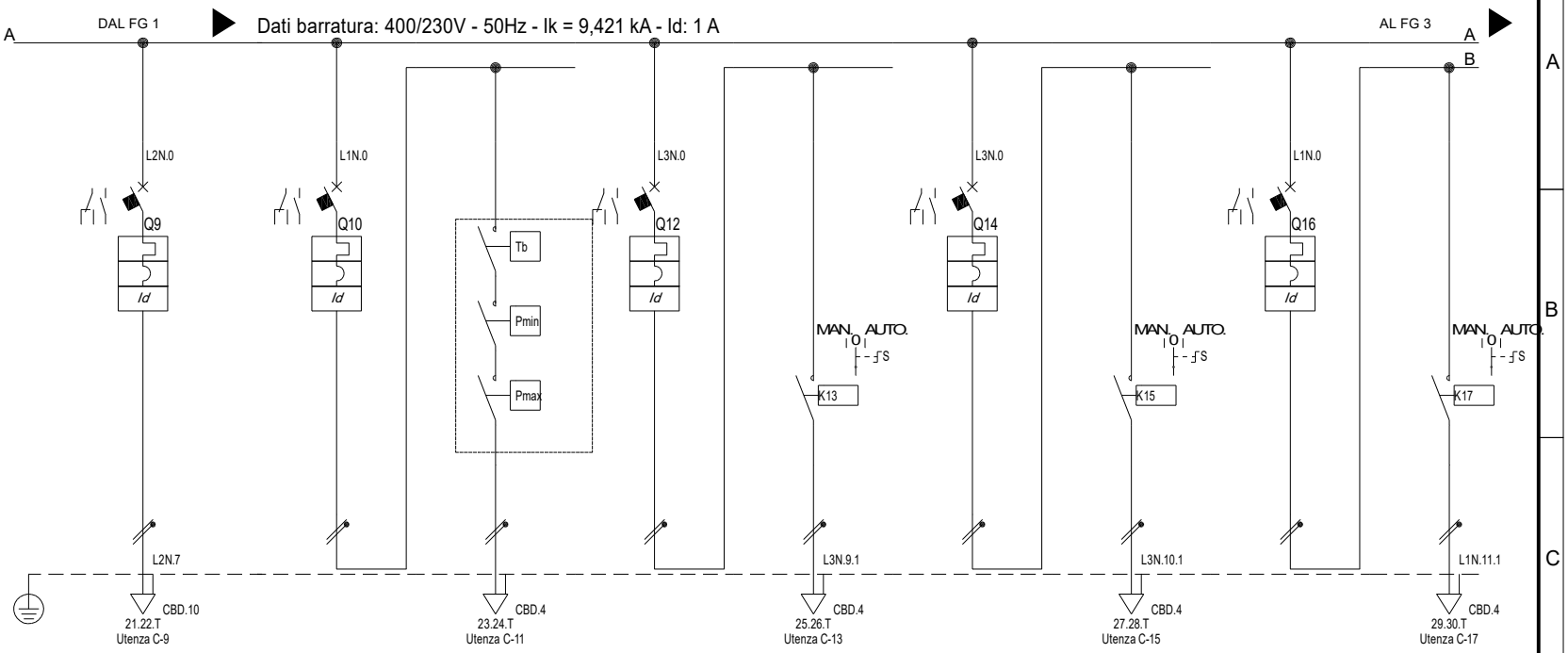

Sigla utenza			C-9	C-10	C-11	C-12	C-13	C-14	C-15	C-16	C-17
Descrizione			Alim. PDC Produzione ACS	Alim. Caldaia	Alim. Caldaia con Sicurezze INAIL	Alim Pompa Primario Caldaia	Pompa Primario Caldaia	Alim Pompa Freddo UTA	Pompa Mandata Freddo CTA	Alim Pompa Caldo UTA	Pompa Mandata Ventilconvett.
POTENZA CONTEMPORANEA		[kW]	3,2	0,5	0,5	0,8	0,8	0,8	0,8	0,8	0,8
CORRENTE (Ib)		[A]	16	2,547	2,547	3,849	3,849	3,849	3,849	3,849	3,849
CosFi			0,85	0,85	0,85	0,9	0,9	0,9	0,9	0,9	0,9
COEFF. DI CONTEMPORANEITA'		[%]	100	100	100	100	100	100	100	100	100
DISTRIBUZIONE			Monofase L2+N	Monofase L1+N	Monofase L1+N	Monofase L3+N	Monofase L3+N	Monofase L3+N	Monofase L3+N	Monofase L1+N	Monofase L1+N
PROTEZIONE	Marca										
	Tipo										
	Taglia (Ith)	[A]	25	10	---	10	---	10	---	10	---
	Polarità/Curva		2 x 25 / C	2 x 10 / C	---	2 x 10 / C	---	2 x 10 / C	---	2 x 10 / C	---
	In Max/Min/Reg.	[A]	---/---/25	---/---/10	---/---/---	---/---/10	---/---/---	---/---/10	---/---/---	---/---/10	---/---/---
	Im Max/Min/Reg.	[A]	---/---/250	---/---/100	---/---/---	---/---/100	---/---/---	---/---/100	---/---/---	---/---/100	---/---/---
	P.d.I.	[kA]	6	6	---	6	---	6	---	6	---
	I differenziale (Id)	[A]	0,3 - Cl. AS si	0,03 - Cl. A	---	0,03 - Cl. A	---	0,03 - Cl. A	---	0,03 - Cl. A	---
	Esecuzione		MODULARE	MODULARE	---	MODULARE	---	MODULARE	---	MODULARE	---
LINEA	Tipo Isolante		FG16OM16	---	FG16OM16	---	FG16OM16	---	FG16OM16	---	FG16OM16
	Posa		143/2M31_/30/0,8	---	143/2M31_/30/0,8	---	143/2M_3A/30/0,8	---	143/2M_3A/30/0,8	---	143/2M_3A/30/0,8
	Lunghezza	[m]	15	---	5	---	50	---	50	---	50
	Sezione	[mmq]	1(5G6)	---	1(3G2,5)	---	1(3G2,5)	---	1(3G2,5)	---	1(3G2,5)
	Portata (Iz)	[A]	41	---	24	---	24	---	24	---	24
	Caduta di tensione	[%]	1,19	0,53	0,6	0,55	1,8	0,55	1,8	0,55	1,8

REV	DATA	DESCRIZIONE	DISEGNATO	CONTROLLATO
00	15/06/2022	Definitivo		

COLLETTI INGEGNERIA
Via Pio Corsi, 44 - 14049 Nizza Monferrato

COMMITTENTE
COMUNE DI MALNATE
Realizzazione del nuovo "Polo Civico"
Malnate (VA)

OGGETTO
Quadro Locale Tecnico

DENOMINAZIONE
Q-LT

FILE U_Q-LT_00002
DISEGNO Q-LT
FOGLIO 2 SEGUE 3

Ing. Colletti Giorgio - TUTTI I DIRITTI RISERVATI

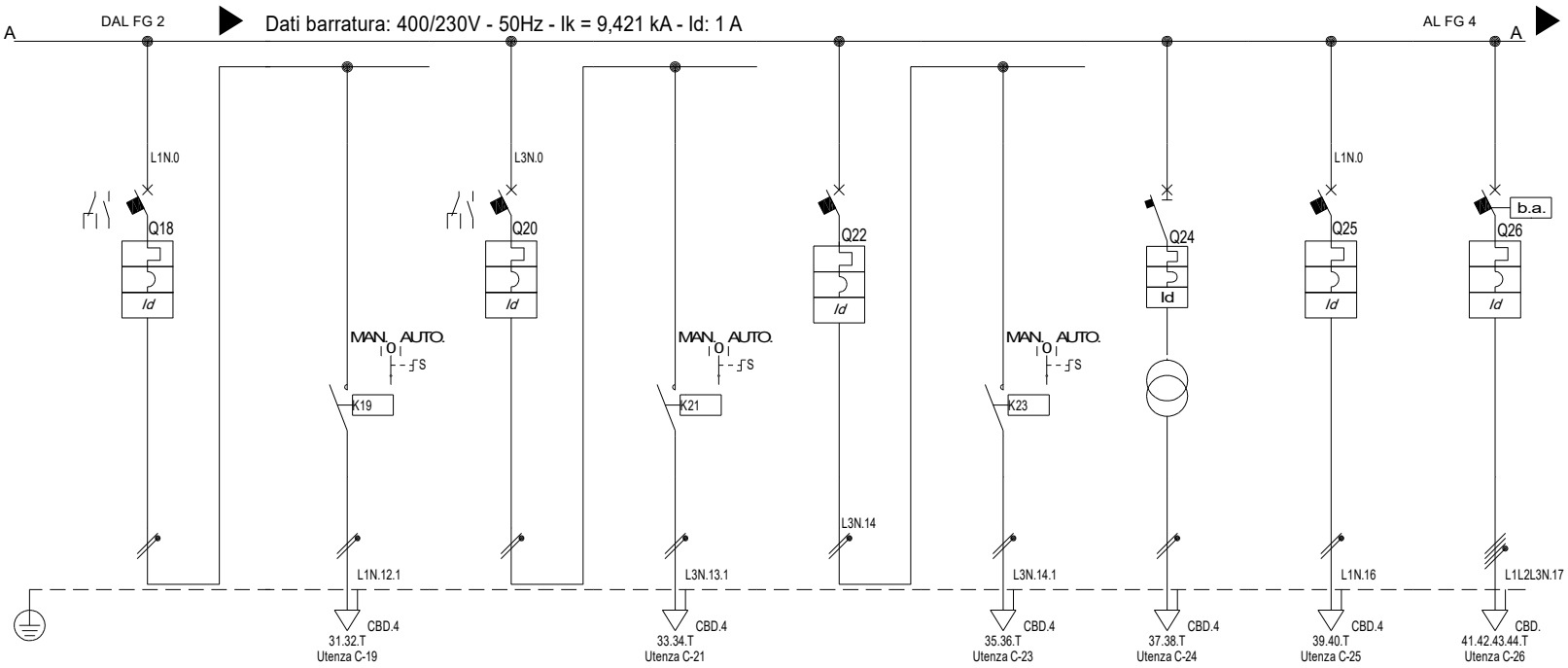

Sigla utenza			C-18	C-19	C-20	C-21	C-22	C-23	C-24	C-25	C-26
Descrizione			Alim Pompa Pannelli Radianti	Pompa Mandata Radiatori	Alim Pompa Fan Coils	Pompa Mandata Pav. Radiante	Alim Pompa Ricircolo ACS	Pompa Ricircolo ACS	Ausiliari	Termoregolazione	Predisposizione Alim. Produttore di Vapore
POTENZA CONTEMPORANEA		[kW]	0,8	0,8	0,8	0,8	0,4	0,4	0,3	0,5	12
CORRENTE (Ib)		[A]	3,849	3,849	3,849	3,849	1,925	1,925	1,443	2,279	20
CosFi			0,9	0,9	0,9	0,9	0,9	0,9	0,9	0,95	0,85
COEFF. DI CONTEMPORANEITA'		[%]	100	100	100	100	100	100	100	100	100
DISTRIBUZIONE			Monofase L1+N	Monofase L1+N	Monofase L3+N	Monofase L3+N	Monofase L3+N	Monofase L3+N	Monofase L3+N	Monofase L1+N	Quadripolare
PROTEZIONE	Marca										
	Tipo										
	Taglia (Ith)	[A]	10	---	10	---	6	---	10	10	25
	Polarità/Curva		2 x 10 / C	---	2 x 10 / C	---	2 x 6 / C	---	2 x 10 / C	2 x 10 / C	4 x 25 / C
	In Max/Min/Reg.	[A]	---/---/10	---/---/---	---/---/10	---/---/---	---/---/6	---/---/---	---/---/10	---/---/10	---/---/25
	Im Max/Min/Reg.	[A]	---/---/100	---/---/---	---/---/100	---/---/---	---/---/60	---/---/---	---/---/100	---/---/100	---/---/250
	P.d.I.	[kA]	6	---	6	---	6	---	20	6	10
	I differenziale (Id)	[A]	0,03 - Cl. A	---	0,03 - Cl. A	---	0,03 - Cl. A	---	0,03 - Cl. A	0,03 - Cl. A	0,03 - Cl. A
	Esecuzione		MODULARE	---	MODULARE	---	MODULARE	---	MODULARE	MODULARE	MODULARE
LINEA	Tipo Isolante		---	FG16OM16	---	FG16OM16	---	FG16OM16	---	FG16OM16	---
	Posa		---	143/2M_3A/30/0,8	---	143/2M_3A/30/0,8	---	143/2M_3A/30/0,8	115/2M_3A/30/0,8	143/1M__2/30/0,8	---
	Lunghezza	[m]	---	50	---	50	---	50	5	25	---
	Sezione	[mmq]	---	1(3G2,5)	---	1(3G2,5)	---	1(3G2,5)	1(2x2,5)+(1PE2,5)	1(3G2,5)	---
	Portata (Iz)	[A]	---	24	---	24	---	24	18	20	---
	Caduta di tensione	[%]	0,55	1,8	0,55	1,8	0,54	1,17	0,56	0,92	0,53

REV	DATA	DESCRIZIONE	DISEGNATO	CONTROLLATO
00	15/06/2022	Definitivo		

COLLETTI INGEGNERIA
Via Pio Corsi, 44 - 14049 Nizza Monferrato

COMMITTENTE
COMUNE DI MALNATE
Realizzazione del nuovo "Polo Civico"
Malnate (VA)

OGGETTO
Quadro Locale Tecnico

DENOMINAZIONE
Q-LT

FILE U_Q-LT_00003
DISEGNO Q-LT
FOGLIO 3 SEGUE 4

Ing. Colletti Giorgio - TUTTI I DIRITTI RISERVATI

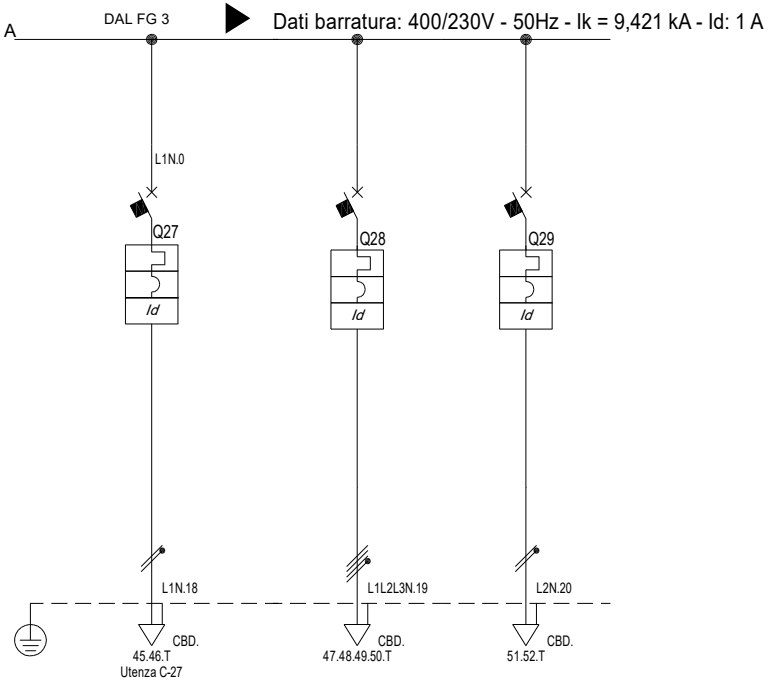

Sigla utenza			C-27	C-28	C-29						
Descrizione			Alim. Unità BMS	Disponibile	Disponibile						
POTENZA CONTEMPORANEA		[kW]	0,5	0	0						
CORRENTE (Ib)		[A]	2,279	0	0						
CosFi			0,95	---	---						
COEFF. DI CONTEMPORANEITA'		[%]	100	100	100						
DISTRIBUZIONE			Monofase L1+N	Quadripolare	Monofase L2+N						
PROTEZIONE	Marca										
	Tipo										
	Taglia (Ith)	[A]	10	10	10						
	Polarità/Curva		2 x 10 / C	4 x 10 / C	2 x 10 / C						
	In Max/Min/Reg.	[A]	---/---/10	---/---/10	---/---/10						
	Im Max/Min/Reg.	[A]	---/---/100	---/---/100	---/---/100						
	P.d.I.	[kA]	6	10	20						
	I differenziale (Id)	[A]	0,03 - Cl. A	0,03 - Cl. A	0,03 - Cl. A						
	Esecuzione		MODULARE	MODULARE	MODULARE						
LINEA	Tipo Isolante		---	---	---						
	Posa		---	---	115/3M13_/30/0						
	Lunghezza	[m]	---	---	0						
	Sezione	[mmq]	---	---	---						
	Portata (Iz)	[A]	---	---	---						
	Caduta di tensione	[%]	0,53	0,49	0,49						

REV	DATA	DESCRIZIONE	DISEGNATO	CONTROLLATO
00	15/06/2022	Definitivo		

COLLETTI INGEGNERIA
Via Pio Corsi, 44 - 14049 Nizza Monferrato

COMMITTENTE
COMUNE DI MALNATE
Realizzazione del nuovo "Polo Civico"
Malnate (VA)

OGGETTO
Quadro Locale Tecnico

DENOMINAZIONE
Q-LT

FILE U_Q-LT_00004
DISEGNO Q-LT
FOGLIO 4
SEGUE -

Ing. Colletti Giorgio - TUTTI I DIRITTI RISERVATI

Q-ILL-EST

Quadro Illuminazione Esterna

REV	DATA	DESCRIZIONE	DISEGNATO	CONTROLLATO
00	20/10/2023	Esecutivo		

COLLETTI INGEGNERIA
Via Pio Corsi, 44 - 14049 Nizza Monferrato

COMMITTENTE
COMUNE DI MALNATE
Realizzazione del nuovo "Polo Civico"
Malnate (VA)

OGGETTO
Quadro Illuminazione Esterna - Fronte Quadro

DENOMINAZIONE
FQ-Q-ILL-EST

FILE FQ-Q-ILL-EST_00001
DISEGNO FQ-Q-ILL-EST
FOGLIO 1
SEGUE -

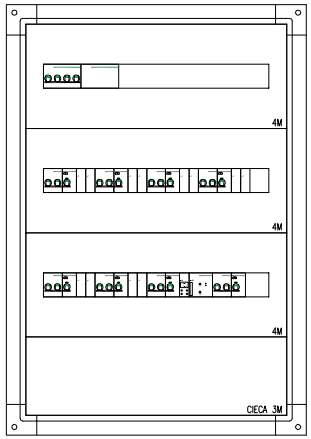

DIMENSIONI QUADRO (mm)	
ALTEZZA	850
LARGHEZZA	600
PROFONDITA'	290

REV	DATA	DESCRIZIONE	DISEGNATO	CONTROLLATO
00	20/10/2023	Esecutivo		

COLLETTI INGEGNERIA
Via Pio Corsi, 44 - 14049 Nizza Monferrato

COMMITTENTE
COMUNE DI MALNATE
Realizzazione del nuovo "Polo Civico"
Malnate (VA)

OGGETTO
Quadro Illuminazione Esterna - Fronte Quadro

DENOMINAZIONE
FQ-Q-ILL-EST

FILE FQ-Q-ILL-EST_00001
DISEGNO FQ-Q-ILL-EST
FOGLIO 1
SEGUE -

Da Quadro:	QGBT
Partenza:	C-22
Cavo [mm²]:	1(5G25)
Lunghezza [m]:	25
Tensione [V]:	400
Frequenza [Hz]:	50
Polarità:	Quadripolare
Tipo morsetto:	CBD.35
Numerazione morsetto:	1.2.3.4.T

Dati barratura: 400/230V - 50Hz - Ik = 6,779 kA - Id: 1 A

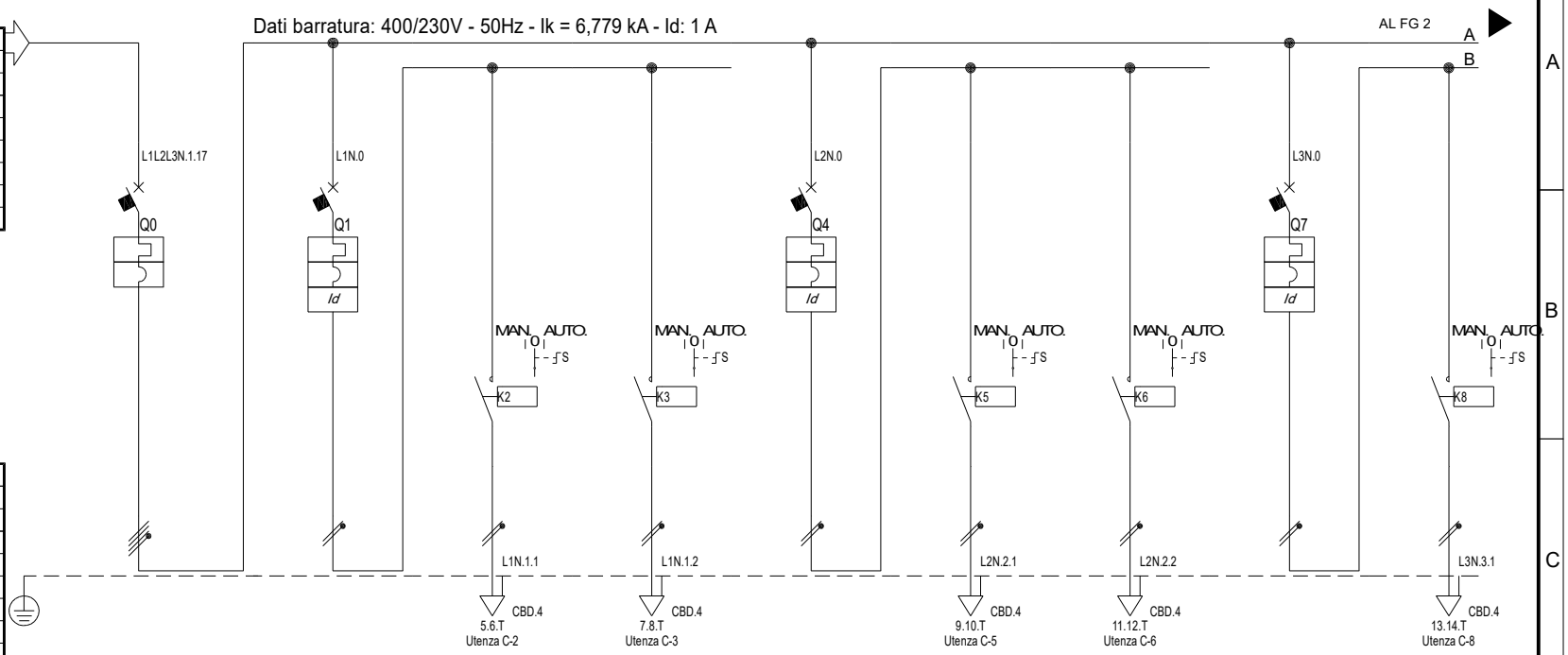

Prefisso quadro:	Q-ILL-EST
Alimentazione:	Quadripolare
Ik Max [kA]:	7,606
Tensione nominale di impiego [V]:	400
Tensione di isolamento nominale[V]:	
Frequenza [Hz]:	50
Corrente ammissibile 1 s [kA]:	10
Grado di protezione IP:	---
Codice:	Q-ILL-EST

Sigla utenza			C-0	C-1	C-2	C-3	C-4	C-5	C-6	C-7	C-8
Descrizione			Generale	Illuminazione Esterna 1	Accensione E1.1	Accensione E1.2	Illuminazione Esterna 2	Accensione E2.1	Accensione E2.2	Illuminazione Esterna 3	Accensione E3.1
POTENZA CONTEMPORANEA		[kW]	3,5	0,5	0,25	0,25	0,5	0,25	0,25	0,5	0,25
CORRENTE (Ib)		[A]	6,837	2,279	1,14	1,14	2,279	1,14	1,14	2,279	1,14
CosFi			0,95	0,95	0,95	0,95	0,95	0,95	0,95	0,95	0,95
COEFF. DI CONTEMPORANEITA'		[%]	100	100	100	100	100	100	100	100	100
DISTRIBUZIONE			Quadripolare	Monofase L1+N	Monofase L1+N	Monofase L1+N	Monofase L2+N	Monofase L2+N	Monofase L2+N	Monofase L3+N	Monofase L3+N
PROTEZIONE	Marca										
	Tipo										
	Taglia (Ith)	[A]	25	10	16	16	10	16	16	10	16
	Polarità/Curva		4 x 25 / C	2 x 10 / C	2 x 16	2 x 16	2 x 10 / C	2 x 16	2 x 16	2 x 10 / C	2 x 16
	In Max/Min/Reg.	[A]	---/---/25	---/---/10	16	16	---/---/10	16	16	---/---/10	16
	Im Max/Min/Reg.	[A]	---/---/250	---/---/100	---/---/---	---/---/---	---/---/100	---/---/---	---/---/---	---/---/100	---/---/---
	P.d.I.	[kA]	10	6	---	---	6	---	---	6	---
	I differenziale (Id)	[A]	---	0,03 - Cl. A	---	---	0,03 - Cl. A	---	---	0,03 - Cl. A	---
	Esecuzione		MODULARE	MODULARE	MODULARE	MODULARE	MODULARE	MODULARE	MODULARE	MODULARE	MODULARE
LINEA	Tipo Isolante		---	---	FG16OM16	FG16OM16	---	FG16OM16	FG16OM16	---	FG16OM16
	Posa		---	---	143/2M31_/30/0,8	143/2M31_/30/0,8	---	143/2M31_/30/0,8	143/2M31_/30/0,8	---	143/2M31_/30/0,8
	Lunghezza	[m]	---	---	30	30	---	30	30	---	30
	Sezione	[mmq]	---	---	1(3G2,5)	1(3G2,5)	---	1(3G2,5)	1(3G2,5)	---	1(3G2,5)
	Portata (Iz)	[A]	---	---	24	24	---	24	24	---	24
	Caduta di tensione	[%]	0,1	0,14	0,38	0,38	0,14	0,38	0,38	0,14	0,38

REV	DATA	DESCRIZIONE	DISEGNATO	CONTROLLATO
00	15/06/2022	Definitivo		

COLLETTI INGEGNERIA
Via Pio Corsi, 44 - 14049 Nizza Monferrato

COMMITTENTE
COMUNE DI MALNATE
Realizzazione del nuovo "Polo Civico"
Malnate (VA)

OGGETTO
Quadro Illuminazione Esterna

DENOMINAZIONE
Q-ILL-EST

FILE U_Q-ILL-EST_00001
DISEGNO Q-ILL-EST
FOGLIO 1 SEGUE 2

Ing. Colletti Giorgio - TUTTI I DIRITTI RISERVATI

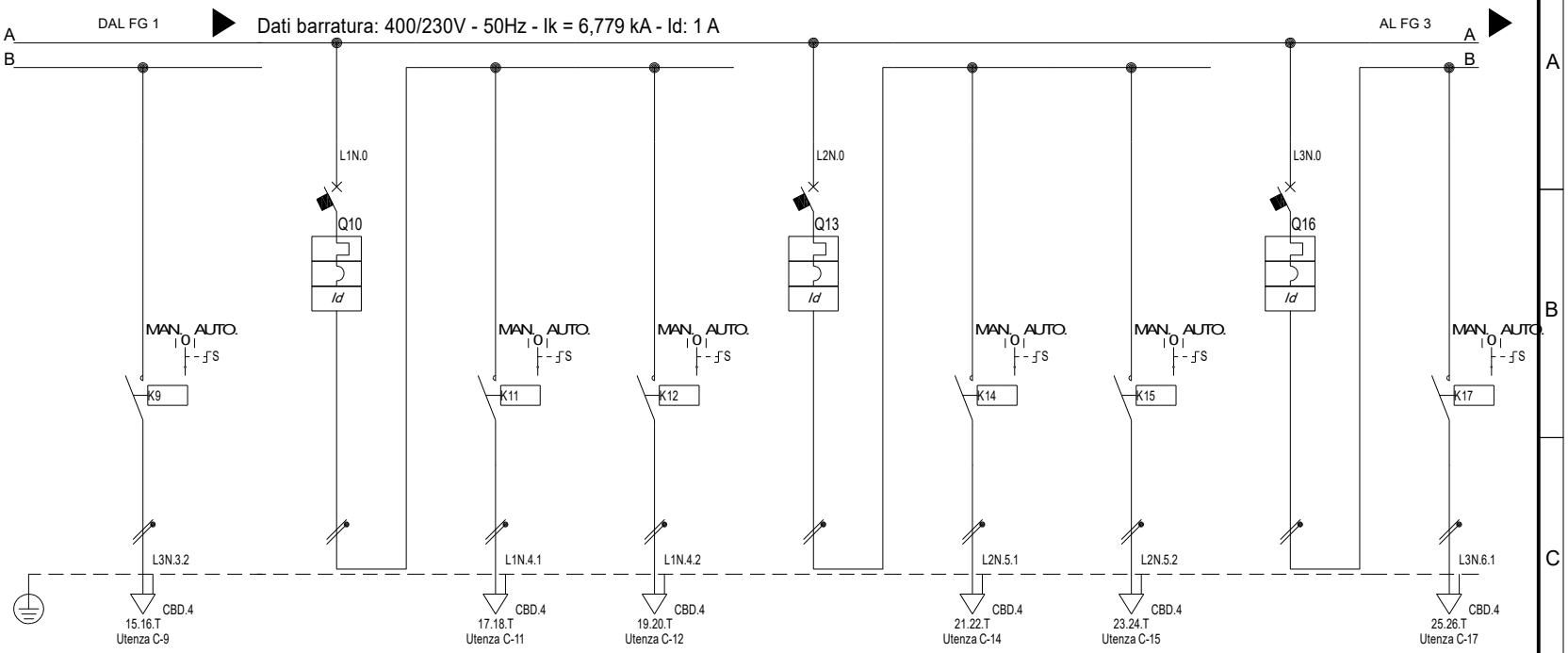

Sigla utenza			C-9	C-10	C-11	C-12	C-13	C-14	C-15	C-16	C-17
Descrizione			Accensione E3.2	Illuminazione Esterna 4	Accensione E4.1	Accensione E4.2	Illuminazione Esterna 5	Accensione E5.1	Accensione E5.2	Illuminazione Esterna 6	Accensione E6.1
POTENZA CONTEMPORANEA		[kW]	0,25	0,5	0,25	0,25	0,5	0,25	0,25	0,5	0,25
CORRENTE (Ib)		[A]	1,14	2,279	1,14	1,14	2,279	1,14	1,14	2,279	1,14
CosFi			0,95	0,95	0,95	0,95	0,95	0,95	0,95	0,95	0,95
COEFF. DI CONTEMPORANEITA'		[%]	100	100	100	100	100	100	100	100	100
DISTRIBUZIONE			Monofase L3+N	Monofase L1+N	Monofase L1+N	Monofase L1+N	Monofase L2+N	Monofase L2+N	Monofase L2+N	Monofase L3+N	Monofase L3+N
PROTEZIONE	Marca										
	Tipo										
	Taglia (Ith)	[A]	16	10	16	16	10	16	16	10	16
	Polarità/Curva		2 x 16	2 x 10 / C	2 x 16	2 x 16	2 x 10 / C	2 x 16	2 x 16	2 x 10 / C	2 x 16
	In Max/Min/Reg.	[A]	16	---/---/10	16	16	---/---/10	16	16	---/---/10	16
	Im Max/Min/Reg.	[A]	---/---/---	---/---/100	---/---/---	---/---/---	---/---/100	---/---/---	---/---/---	---/---/100	---/---/---
	P.d.I.	[kA]	---	6	---	---	6	---	---	6	---
	I differenziale (Id)	[A]	---	0,03 - Cl. A	---	---	0,03 - Cl. A	---	---	0,03 - Cl. A	---
	Esecuzione		MODULARE	MODULARE	MODULARE	MODULARE	MODULARE	MODULARE	MODULARE	MODULARE	MODULARE
LINEA	Tipo Isolante		FG16OM16	---	FG16OM16	FG16OM16	---	FG16OM16	FG16OM16	---	FG16OM16
	Posa		143/2M31_/30/0,8	---	143/2M31_/30/0,8	143/2M31_/30/0,8	---	143/2M31_/30/0,8	143/2M31_/30/0,8	---	143/2M31_/30/0,8
	Lunghezza	[m]	30	---	30	30	---	30	30	---	30
	Sezione	[mmq]	1(3G2,5)	---	1(3G2,5)	1(3G2,5)	---	1(3G2,5)	1(3G2,5)	---	1(3G2,5)
	Portata (Iz)	[A]	24	---	24	24	---	24	24	---	24
	Caduta di tensione	[%]	0,38	0,14	0,38	0,38	0,14	0,38	0,38	0,14	0,38

REV	DATA	DESCRIZIONE	DISEGNATO	CONTROLLATO
00	15/06/2022	Definitivo		

COLLETTI INGEGNERIA
Via Pio Corsi, 44 - 14049 Nizza Monferrato

COMMITTENTE
COMUNE DI MALNATE
Realizzazione del nuovo "Polo Civico"
Malnate (VA)

OGGETTO
Quadro Illuminazione Esterna

DENOMINAZIONE
Q-ILL-EST

FILE U_Q-ILL-EST_00002
DISEGNO Q-ILL-EST
FOGLIO 2 SEGUE 3

Ing. Colletti Giorgio - TUTTI I DIRITTI RISERVATI

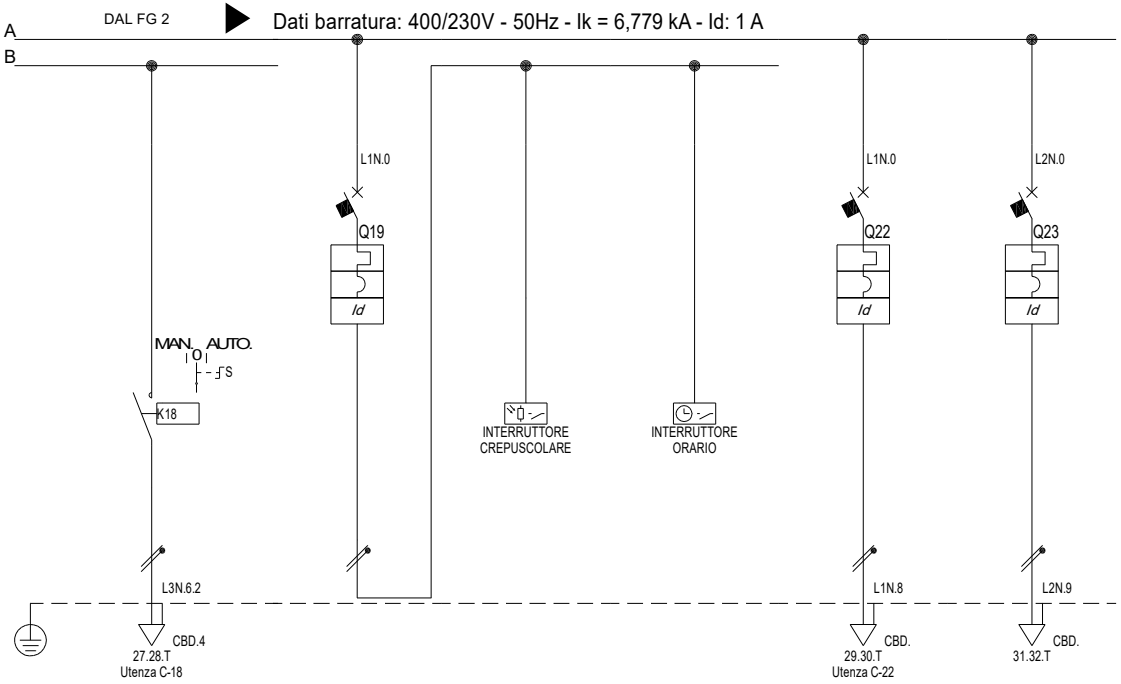

Sigla utenza			C-18	C-19	C-20	C-21	C-22	C-23			
Descrizione			Accensione E6.2	Ausiliari	Crepuscolare	Orologio	Alim. Unità BMS	Disponibile			
POTENZA CONTEMPORANEA		[kW]	0,25	0	0	0	0,5	0			
CORRENTE (Ib)		[A]	1,14	0	0	0	2,279	0			
CosFi			0,95	---	---	---	0,95	---			
COEFF. DI CONTEMPORANEITA'		[%]	100	100	100	100	100	100			
DISTRIBUZIONE			Monofase L3+N	Monofase L1+N	Monofase L1+N	Monofase L1+N	Monofase L1+N	Monofase L2+N			
PROTEZIONE	Marca										
	Tipo										
	Taglia (Ith)	[A]	16	10	---	---	10	16			
	Polarità/Curva		2 x 16	2 x 10 / C	---	---	2 x 10 / C	2 x 16 / C			
	In Max/Min/Reg.	[A]	16	---/---/10	---/---/---	---/---/---	---/---/10	---/---/16			
	Im Max/Min/Reg.	[A]	---/---/---	---/---/100	---/---/---	---/---/---	---/---/100	---/---/160			
	P.d.I.	[kA]	---	6	---	---	6	6			
	I differenziale (Id)	[A]	---	0,03 - Cl. A	---	---	0,03 - Cl. A	0,03 - Cl. A			
	Esecuzione		MODULARE	MODULARE	---	---	MODULARE	MODULARE			
LINEA	Tipo Isolante		FG16OM16	---	---	---	---	---			
	Posa		143/2M31_/30/0,8	---	---	---	---	---			
	Lunghezza	[m]	30	---	---	---	---	---			
	Sezione	[mmq]	1(3G2,5)	---	---	---	---	---			
	Portata (Iz)	[A]	24	---	---	---	---	---			
	Caduta di tensione	[%]	0,38	0,1	0,1	0,1	0,14	0,1			

REV	DATA	DESCRIZIONE	DISEGNATO	CONTROLLATO
00	15/06/2022	Definitivo		

COLLETTI INGEGNERIA
Via Pio Corsi, 44 - 14049 Nizza Monferrato

COMMITTENTE
COMUNE DI MALNATE
Realizzazione del nuovo "Polo Civico"
Malnate (VA)

OGGETTO
Quadro Illuminazione Esterna

DENOMINAZIONE
Q-ILL-EST

FILE U_Q-ILL-EST_00003
DISEGNO Q-ILL-EST
FOGLIO 3
SEGUE -

Ing. Colletti Giorgio - TUTTI I DIRITTI RISERVATI